GLORIA®

Geräte für Haus und Garten

PRO 1200 LI-ON

DE **Betriebsanleitung** ..... 7 - 24
Originalbetriebsanleitung

GB **User manual** ..... 25 - 41
Translation of the German user manual

FR **Mode d'emploi** ..... 42 - 42 - 60
Traduction du mode d'emploi

NL **Gebruiksaanwijzing** .... 61 - 78
Vertaling van de gebruiksaanwijzing

IT **Instruzioni per l'uso** .... 79 - 96
Traduzione delle istruzioni per l'uso originali

979 866 (1) - 00 20722

CE

www.gloriagarten.de

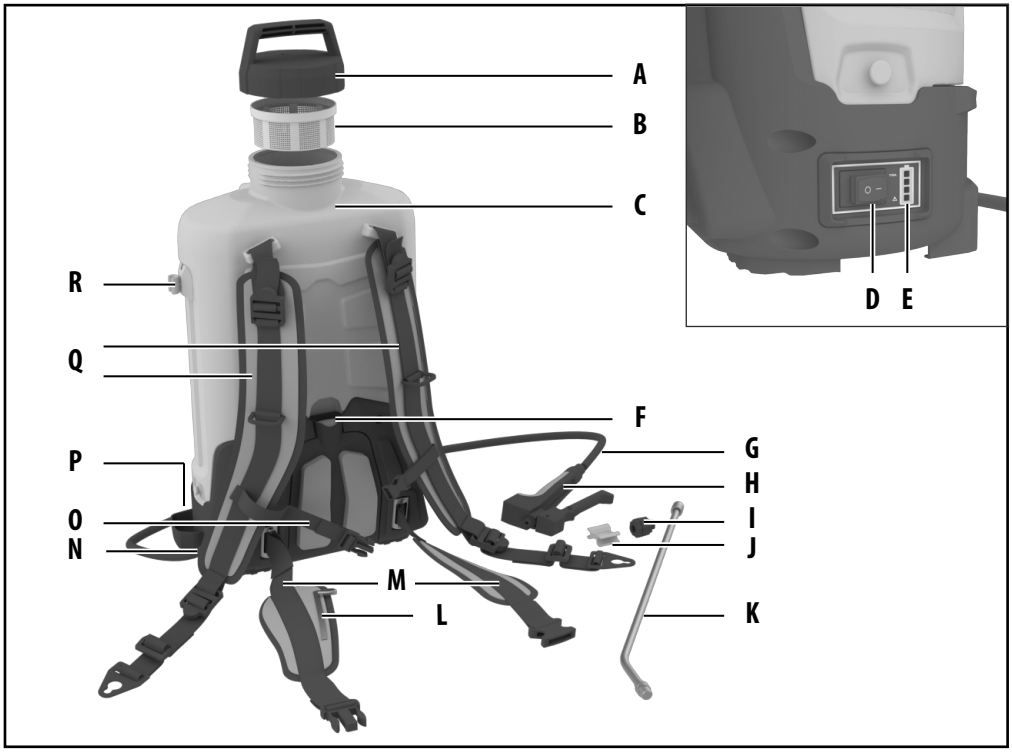

Accessories	No.
	Art.-Nr. 270.0000
0,5 m	Art.-Nr. 124.0000
0,7 m	Art.-Nr. 109.0000
1,0 m	Art.-Nr. 110.0000
0,5 - 1,0 m	Art.-Nr. 131.0000
1,0 - 2,0 m	Art.-Nr. 132.0000
Siliconegrease	Art.-Nr. 728781.0000
80° (No. 8001) 4,6 bar: 0,49 l/min	Art.-Nr. 729243.0000

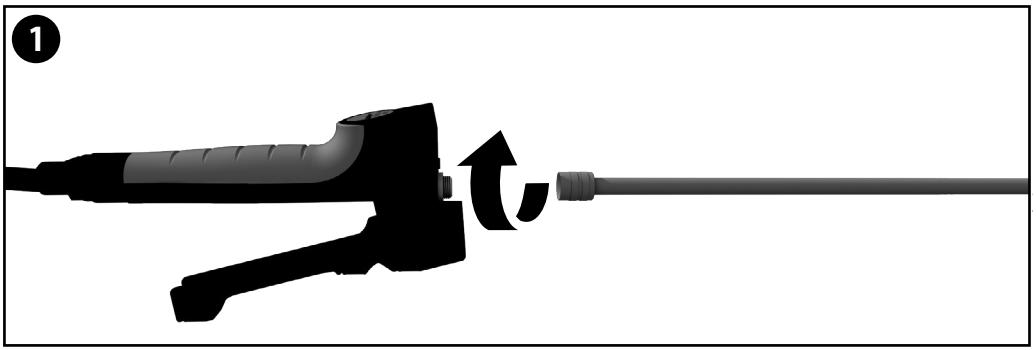
1

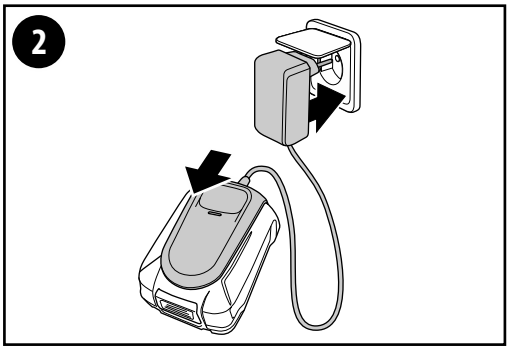
2

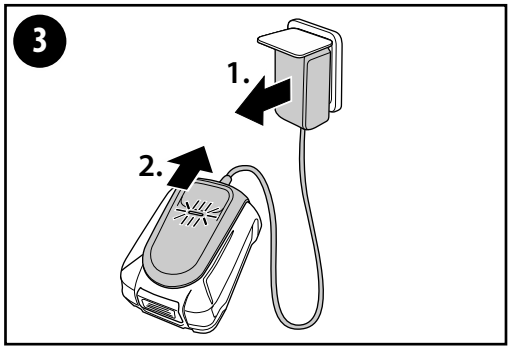
3
1.
2.

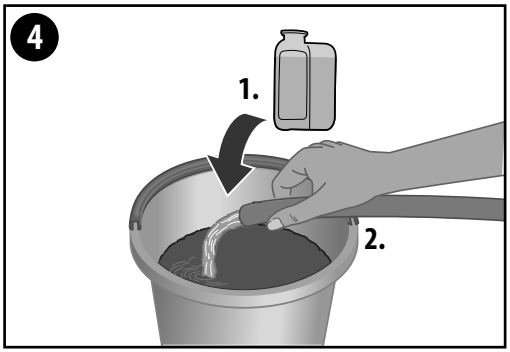
4
1.
2.

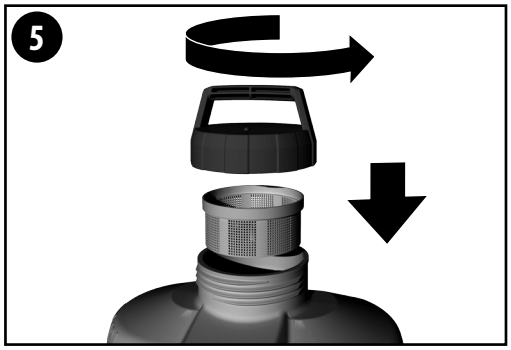
5

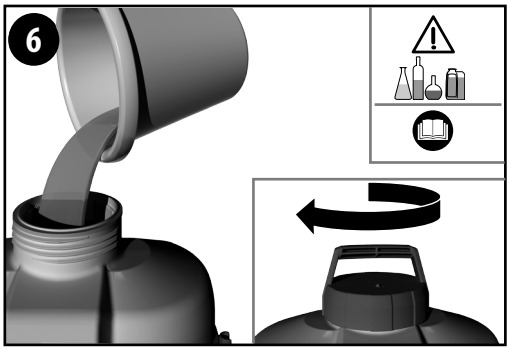
6

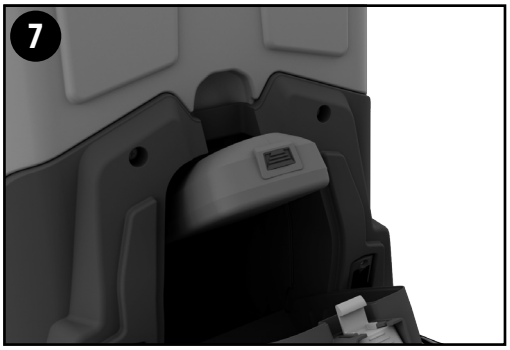
7

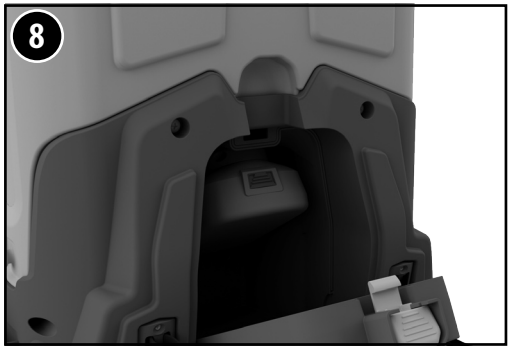
8

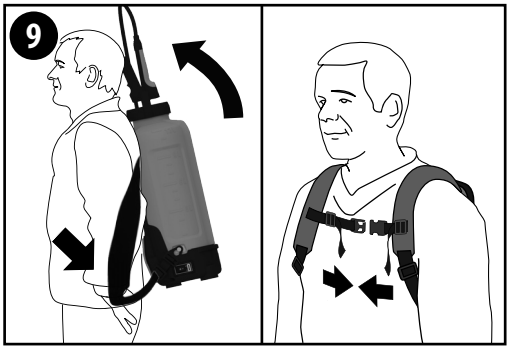
9

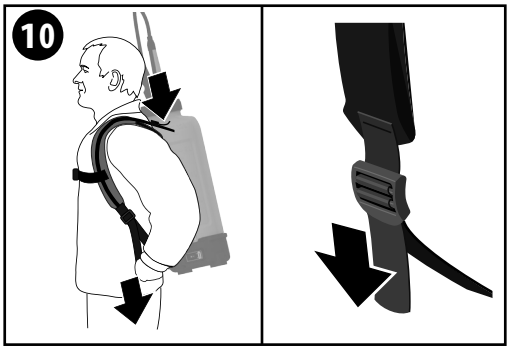
10

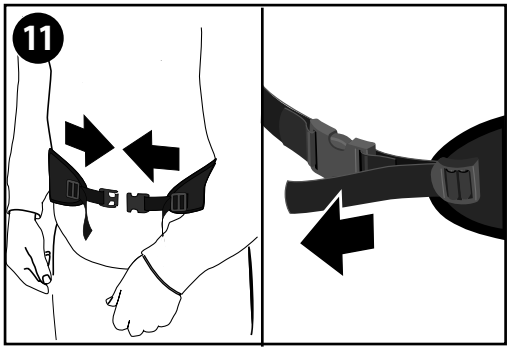
11

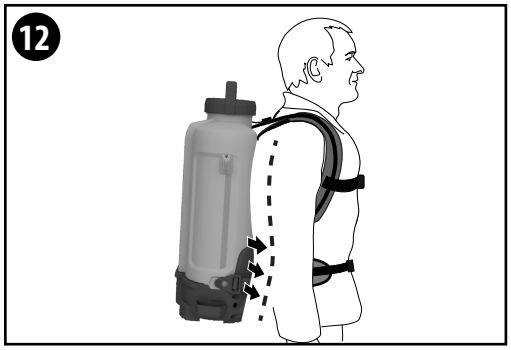
12

13

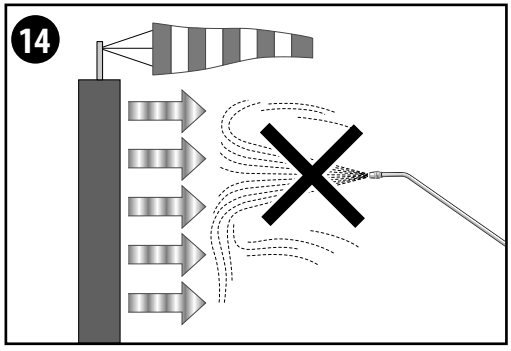
14

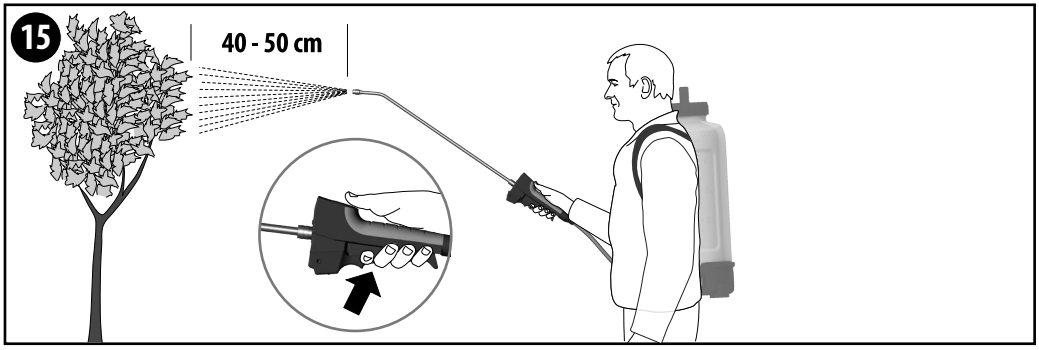
15
40 - 50 cm

16

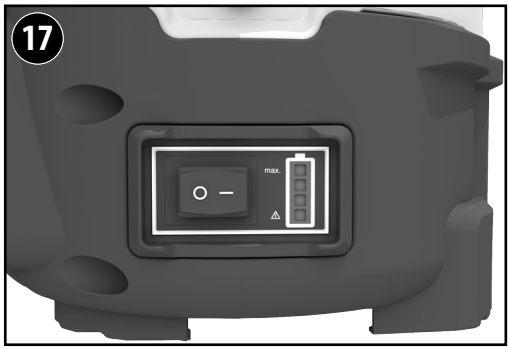
17
max.

18

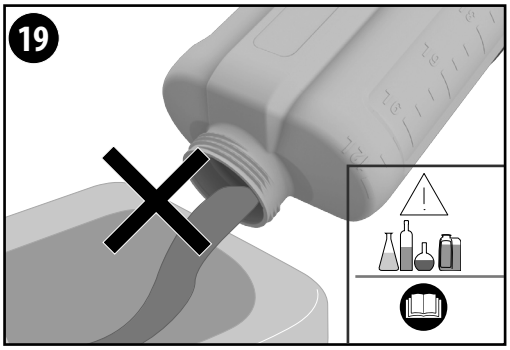
19

20

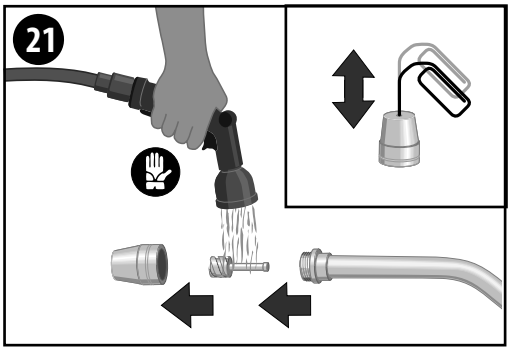
21

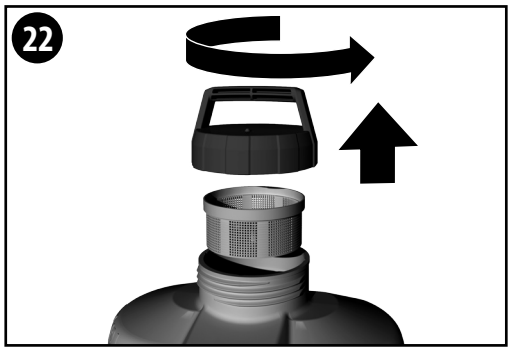
22

23

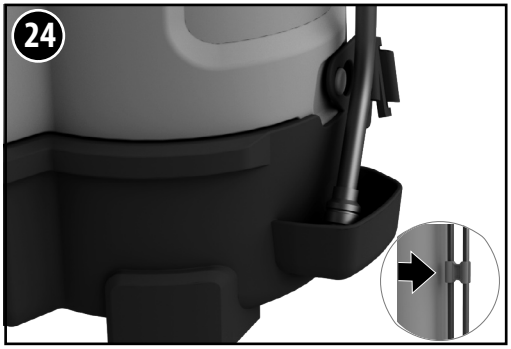
24

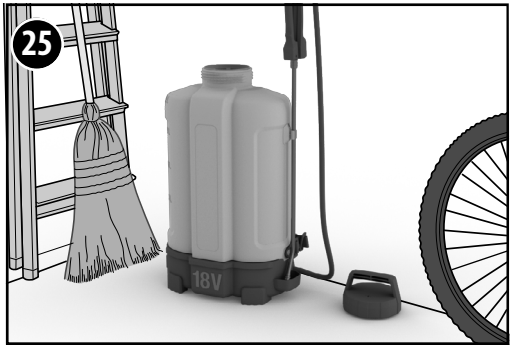
25
18V

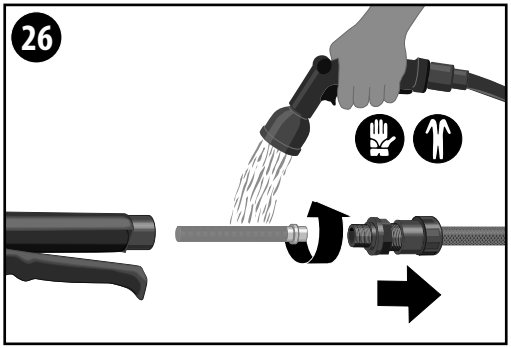
26

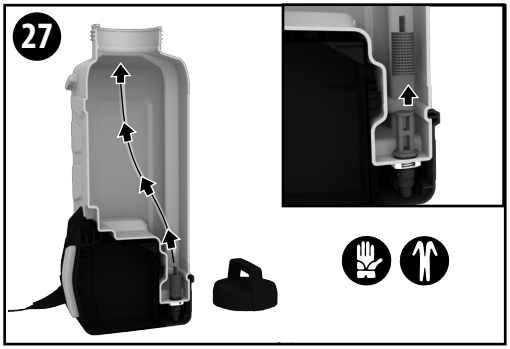
27

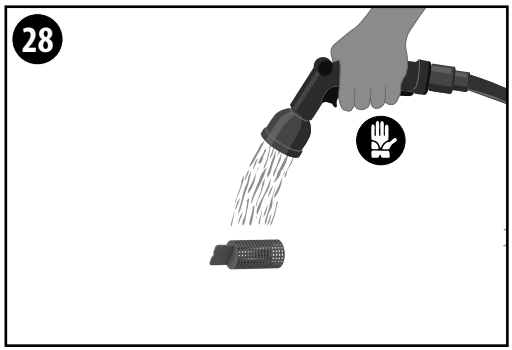
28

INHALTSVERZEICHNIS

1 Allgemeine Informationen zu dieser Betriebsanleitung 7
2 Zu Ihrer Sicherheit 9
3 Bevor das Gerät benutzt werden kann 15
4 Technische Daten 15
5 Montage 16
6 Vor der ersten Inbetriebnahme 16
7 Inbetriebnahme 17
8 Außerbetriebnahme & Lagerung 20
9 Probleme mit dem Gerät 22
10 Entsorgung & Rechtliches 22
11 Zubehör / Ersatzteile 23
12 Gewährleistung & Garantie 24

DE

1 Allgemeine Informationen zu dieser Betriebsanleitung

Diese Betriebsanleitung ist Bestandteil des GLORIA Gerätes und muss ständig am oder in der Nähe des Gerätes verfügbar sein.

Die Betriebsanleitung vermittelt Ihnen wichtige Hinweise und Informationen, die zur sicheren Benutzung des Gerätes erforderlich sind! Die Betriebsanleitung muss von jeder Person, die mit der Bedienung / Nutzung/ Wartung des Gerätes beauftragt ist, vollständig gelesen werden.

Die Betriebsanleitung aufbewahren und an Nachbesitzer weitergeben!

Alle Warnhinweise dienen stets auch Ihrer persönlichen Sicherheit!

1.1 Symbolik auf dem Gerät

Die Betriebsanleitung muss von jeder Person, die mit der Bedienung / Nutzung / Wartung des Gerätes beauftragt ist, vollständig gelesen werden.

Abhängig von den verwendeten Sprühmitteln, geeignete Schutzkleidung tragen. Keine lösemittelhaltigen oder ölhaltigen Substanzen einfüllen. Unbeteiligte müssen Abstand halten.

1.2 Symbolik in der Betriebsanleitung

Das Essen, Trinken und Rauchen ist erst nach Ablegen der Schutzkleidung und sorgfältiger Reinigung der Hände und des Gesichts gestattet (Mund ausspülen).

Ladegerät nur für den Innenbereich!

KEINE explosiven, hochentzündlichen, leichtentzündlichen, brennbaren Flüssigkeiten mit einem Flammpunkt unter +40°C, brandfördernde sowie giftige Stoffe versprühen.

Schutzhandschuhe tragen!

Das Gerät vor langer Sonneneinstrahlung und Frost schützen.

Vor Regen und Nässe schützen!

Sprühstrahl niemals auf Personen oder Tiere richten.

DE

Entsorgung von Elektro- und Elektronik-Altgeräten NICHT über den normalen Hausmüll.

Umweltgerechte Entsorgung!

Recyclebare Verpackungsmaterialien!

Recyclebar / GRS-Rücknahmestation für Batterien

Entsorgungshinweis Akku

Li-Ion

Li-Ion max. 45 °C

- Akku darf nicht über + 45 °C erhitzt werden
- Akku vor direkter Sonneneinstrahlung schützen
- Akku vor Feuer schützen
- Akku darf nicht über den normalen Hausmüll entsorgt werden

1.3 Warnhinweise

GEFAHR

Ein Warnhinweis dieser Gefahrenstufe kennzeichnet eine lebensgefährliche Situation. Befolgen Sie zu diesem Warnhinweis die Anweisungen, um Lebensgefahr oder schwerste Verletzungen zu vermeiden.

WARNUNG

Ein Warnhinweis dieser Gefahrenstufe kennzeichnet eine mögliche drohende gefährliche Situation. Befolgen Sie zu diesem Warnhinweis die Anweisungen, um Lebensgefahr oder schwerste Verletzungen zu vermeiden.

VORSICHT

Ein Warnhinweis dieser Gefahrenstufe kennzeichnet eine mögliche gefährliche Situation. Befolgen Sie zu diesem Warnhinweis die Anweisungen, um die Gefahr von Verletzungen zu vermeiden.

ACHTUNG

Ein Warnhinweis dieser Gefahrenstufe kennzeichnet einen möglichen Sachschaden. Befolgen Sie zu diesem Warnhinweis die Anweisungen, um Sachschäden zu vermeiden.

HINWEIS!

Ein Hinweis kennzeichnet zusätzliche Informationen oder Abbildungen, die Ihnen die Bedienung und das Verständnis für das Ladegerät erleichtern sollen.

1.4 Bestimmungsgemäße Verwendung

Pflanzenschutzmittel dürfen nur auf landwirtschaftlichen, forstwirtschaftlichen oder gärtnerisch genutzten Flächen angewendet werden. Die Anwendung auf anderweitigen Flächen (sogenannte Nichtkulturflächen), wie z. B. Garagenzufahrten, Bürgersteige, Pflasterflächen, Stellplätze, etc. ist VERBOTEN! Pflanzenschutzmittel dürfen AUSSCHLIEßLICH für den Zweck eingesetzt werden, für den Sie zugelassen sind! Dieses GLORIA-Gerät ist ein Pflanzenschutzgerät, das ausschließlich nur für das Ausbringen von BVL zugelassenen flüssigen Pflanzenschutzmitteln bestimmt ist. Die Einhaltung der beigefügten Bedienungsanleitung ist Voraussetzung für den ordnungsgemäßen Gebrauch des Gerätes. Die Bedienungsanleitung enthält auch die Betriebs-, Wartungs- und Instandhaltungsbedingungen. Beim Ausbringen von Pflanzenschutzmitteln beachten Sie zwingend die Sicherheitshinweise/Schutzmaßnahmen der Sprühmittelhersteller.

VORSICHT

GEFAHR DURCH NICHT BESTIMMUNGSGEMÄSSE VERWENDUNG!

Von dem Gerät können bei nicht bestimmungsgemäßer Verwendung Gefahren ausgehen. Beachten Sie daher nachfolgende Sicherheitshinweise:

- **Verwenden Sie das Gerät ausschließlich bestimmungsgemäß.**
- **Beachten Sie alle Hinweise und Informationen in der Betriebsanleitung.**

1.5 Vernünftigerweise vorhersehbare Fehlanwendung

Das Gerät ist nicht geeignet für:

- explosive, hochentzündliche, leichtentzündliche sowie brennbare Flüssigkeiten mit einem Flammpunkt unter + 60 °C
- brandfördernde sowie giftige Medien
- Säuren (pH ≤ 5), Laugen (pH ≥ 9)
- Lösungsmittel bzw. lösungshaltige Mittel
- Treibstoffe
- Netzmittel (Tenside), die an den verwendeten Kunststoffen Rissbildung auslösen oder fördern können
- sehr zähe, klebrige oder rückstandsbildende Flüssigkeiten, die sich aus dem Gerät nicht restlos ausschütten oder ausspülen lassen
- Einsatz im Lebensmittelbereich

1.6 Restgefahren

Dieses Gerät entspricht den anerkannten Regeln der Technik und den einschlägigen Sicherheitsbestimmungen! Dennoch können bei der Benutzung des Gerätes:

- Gefahr für Leib und Leben des Bedieners oder anderer Personen entstehen.
- Beeinträchtigungen an dem Gerät entstehen.
- Beeinträchtigungen an anderen Sachwerten entstehen.

1.7 Haftungsbeschränkung

Wir weisen ausdrücklich darauf hin, dass wir nach dem Produkthaftungsgesetz nicht für durch unser Gerät hervorgerufene Schäden einzustehen haben, sofern diese durch Nichtbeachtung der Betriebsanleitung, nicht bestimmungsgemäße Verwendung, unsachgemäße Reparatur verursacht oder bei einem Teileaustausch nicht Original-Teile verwendet werden und die Reparatur nicht vom Kundenservice oder dem autorisierten Fachmann durchgeführt worden sind. Dieses gilt auch für Zubehörteile.

2 Zu Ihrer Sicherheit

In diesem Kapitel erhalten Sie wichtige Warn- und Sicherheitshinweise, die Sie beim Umgang und der Nutzung des Gerätes zwingend beachten müssen.

DE

2.1 Grundlegende Sicherheitshinweise

Beachten Sie die nachfolgenden grundlegenden Sicherheitshinweise für einen sicheren Umgang sowie eine sichere Nutzung des Gerätes:

- **Lesen Sie vor der Montage des AKKU-RÜCKENSPRÜHERS bzw. vor dem Arbeiten mit dem AKKU-RÜCKENSPRÜHER die dem verwendeten Gerät beiliegende Betriebsanleitung und beachten Sie die dort aufgeführten Sicherheitshinweise.**
- **Lesen Sie alle Sicherheitshinweise, Anweisungen, Bebilderungen und technischen Daten, mit denen dieser AKKU-RÜCKENSPRÜHER versehen ist. Versäumnisse bei der Einhaltung der Sicherheitshinweise und nachfolgenden Anweisungen können elektrischen Schlag, Brand und/oder schwere Verletzungen verursachen.**
- **Halten Sie Ihren Arbeitsbereich sauber und gut beleuchtet. Unordnung oder unbeleuchtete Arbeitsbereiche können zu Unfällen führen.**
- **Arbeiten Sie mit dem AKKU-RÜCKENSPRÜHER nicht in explosionsgefährdeter Umgebung, in der sich brennbare Flüssigkeiten, Gase oder Stäube befinden. Elektrowerkzeuge erzeugen Funken, die den Staub oder die Dämpfe entzünden können.**
- **Reparaturen an Geräten für Haus und Garten sind nur durch die Servicestellen durchzuführen. Ersatzteile sollten Sie bei Ihrem Fachhändler bestellen. Soweit nicht vorrätig, besorgt er diese schnellstens.**
- **Dieses Gerät entspricht den anerkannten Regeln der Technik sowie den einschlägigen Sicherheitsbestimmungen!**
- **Dieses Gerät kann von Jugendlichen ab 16 Jahren und darüber sowie von Personen mit verringerten physischen,**

DE

sensorischen oder mentalen Fähigkeiten oder Mangel an Erfahrung und Wissen benutzt werden, wenn sie beaufsichtigt oder bezüglich des sicheren Gebrauchs des Gerätes unterwiesen wurden und die daraus resultierenden Gefahren verstehen. Kinder dürfen das Gerät nicht betreiben. Beaufsichtigen Sie Kinder, um sicherzustellen, dass sie nicht mit dem Gerät spielen.

- **Halten Sie Kinder und andere Personen während der Benutzung des AKKU-RÜCKENSPRÜHERS fern. Bei Ablenkung können Sie die Kontrolle über das Elektrowerkzeug verlieren.**
- **Vor jeder Inbetriebnahme des Sprühgerätes, drucktragende- / flüssigkeitsführende Bedienteile sowie Sicherheitsventil regelmäßig auf einwandfreien Zustand und Funktion prüfen. Achten Sie besonders auf Dichtheit von Schraubverbindungen. Material auf Rissbildung, Sprödheit und Korrosion prüfen. Bei Verdacht auf Schäden Gerät sofort außer Betrieb setzen.**
- **Das Gerät nicht unbeaufsichtigt lassen, solange es in Betrieb ist.**
- **Die Außerbetriebnahme ist nur durch die Schalterstellung "0" am Kippschalter (D) gewährleistet.**
- **Um Schäden und Gefahren durch nicht ordnungsgemäßen Gebrauch zu vermeiden, müssen Sie die Betriebsanleitung beachten und sorgfältig aufbewahren!**
- **Bei Weitergabe des Gerätes an andere Personen ist auch die Betriebsanleitung mit zu übergeben!**
- **Verwenden Sie für das Gerät nur die GLORIA Original-Ersatz- und Zubehörteile. Verwenden Sie niemals abgenutzte, veränderte oder defekte Ersatz-/ Zubehörteile!**

2.2 Gesundheitsgefahren

⚠ GEFAHR

Lebensgefahr durch Brand-und /oder Explosion! Durch unsachgemäßen Gebrauch des Gerätes besteht Lebensgefahr! Beachten Sie daher die nachfolgenden Sicherheitshinweise:

- Beim Umgang mit gefährlichen Stoffen geeignete Schutzkleidung einschließlich Schutzhandschuhen und Atemschutz tragen. Zündquellen in der Umgebung vermeiden, für gute Belüftung des Arbeitsplatzes sorgen.
- Entzündliche Medien dürfen nicht mit dem Gerät ausgebracht werden.

⚠ WARNUNG

Beim Umgang mit dem Gerät sowie mit den Pflanzenschutzmitteln können Gefahren auftreten, die Sie möglicherweise verletzten. Beachten Sie daher zwingend die Sicherheitshinweise / Schutzmaßnahmen der Sprühmittelhersteller sowie die nachfolgenden Sicherheitshinweise:

- Während des Umganges mit Pflanzenschutz- und Schädlingsbekämpfungsmitteln ist das Essen, Trinken und Rauchen erst nach Ablegung der Schutzkleidung und sorgfältiger Reinigung der Hände und des Gesichts gestattet (Mund ausspülen).
- Verstopfte Düsen dürfen nicht mit dem Mund ausgeblasen werden.
- Flüssigkeiten nicht auf heiße Oberflächen sprühen.
- Sprühstrahl niemals auf Personen oder Tiere richten.
- Beim Abschrauben von Sprührohren das Ende nicht gegen sich richten.
- Keine lösemittelhaltigen oder ölhaltigen Substanzen einfüllen.
- KEINE explosiven, hochentzündlichen, leichtentzündlichen, brennbaren Flüssigkeiten mit einem Flammpunkt unter +40°C, brandfördernde sowie giftige Stoffe versprühen.
- Veränderungen oder Ausbesserungen am Gerät ohne die Zustimmung des Herstellers dürfen niemals vorgenommen werden! Sicherheitseinrichtungen dürfen niemals überbrückt, verändert oder entfernt werden.

⚠ WARNUNG

Gesundheitsgefahr durch Kontakt mit den Pflanzenschutzmitteln! Pflanzenschutzmittel kann infolge von Einatmen, Verschlucken oder Aufnahme durch die Haut Gesundheitsschäden hervorrufen. Bei auftretenden Symptomen oder in Zweifelsfällen ärztlichen Rat einholen. Beachten Sie daher nachfolgende Sicherheitshinweise:

- Sicherheitshinweise auf den Etiketten der Pflanzenschutzmittel beachten. Die angegebene max. Konzentration beachten. Bestimmte Flüssigkeiten erfordern Schutzbrillen, Schutzhandschuhe oder anderweitige Schutzmaßnahmen.
- Fordern Sie immer ein Sicherheitsdatenblatt vom Sprühmittelhersteller an.

2.3 Gefahr durch Sachschäden

Bei unsachgemäßem Gebrauch können Sachschäden am Gerät auftreten! Beachten Sie daher nachfolgende Sicherheitshinweise:

- Gerät vor langer Sonneneinstrahlung und Frost schützen.
- Betreiben Sie das Gerät niemals unter 0°C.
- Sprühleitung nicht längere Zeit unter Druck stehen lassen.
- Pumpe niemals trocken laufen lassen, da dadurch Sachschäden am Gerät entstehen können.
- Wegen Ammoniakdämpfe (Rissgefahr bei Messing) Gerät nicht in Viehställen aufbewahren, keine stickstoff- und phosphathaltigen Lösungen einfüllen.
- Das Gerät ist nicht zur Aufbewahrung von Flüssigkeiten bestimmt, täglich nach jedem Gebrauch entleeren und durchspülen.
- Sichern Sie das Gerät während des Transportes, um ein Auslaufen der Sprühflüssigkeit zu vermeiden.
- Schalten Sie das Gerät beim Transport immer aus – **Schalterstellung "0"**.

2.4 Sicherheitshinweise bei dem Umgang mit dem Ladegerät sowie dem Akku (nicht im Lieferumfamg enthalten)

⚠ GEFAHR

LEBENSGEFAHR DURCH STROMSCHLAG!

Beim Kontakt mit unter Spannung stehenden Leitungen oder Bauteilen besteht Lebensgefahr! Beachten Sie daher nachfolgende Sicherheitshinweise:

- **Die Netzspannung muss mit der Spannungsangabe (V~) auf dem Typenschild des Ladegerätes übereinstimmen!**
- **Kinder sowie Personen mit verringerten physischen, sensorischen oder mentalen Fähigkeiten oder Mangel an Erfahrung und Wissen aufweisen, dürfen das Ladegerät sowie den Akku nicht benutzen.**
- **Bei Beschädigung des Netzkabels des Ladegerätes müssen Sie das Ladegerät komplett austauschen!**
- **Das Ladegerät nur an Wechselstrom anschließen.**
- **Laden Sie die Akkus nur mit Ladegeräten auf, die vom Hersteller empfohlen werden. Durch ein Ladegerät, das für eine bestimmte Art von Akkus geeignet ist, besteht Brandgefahr, wenn es mit anderen Akkus verwendet wird.**
- **Die Akkuspannung muss zur Akku-Ladespannung des Ladegerätes passen. Verwenden Sie nur BOSCH Ladegeräte 18V aus der Serie "POWER 4 ALL". GLORIA und Bosch bieten Ihnen ein umfangreiches Sortiment an passenden Akkus mit unterschiedlichen Ladungen (Ah) an (siehe Kapitel 11 "Zubehör/Ersatzteile").**
- **Verwenden Sie nur die dafür vorgesehenen Akkus in den Elektrowerkzeugen. Der Gebrauch von anderen Akkus kann zu Verletzungen und Brandgefahr führen.**
- **Benutzen Sie keinen beschädigten oder veränderten Akku. Beschädigte oder veränderte Akkus können sich unvorhersehbar verhalten und zu Feuer, Explosion oder Verletzungsgefahr führen.**
- **Halten Sie den nicht benutzten Akku fern von Büroklammern, Münzen, Schlüsseln, Nägeln, Schrauben oder anderen kleinen Metallgegenständen, die eine Überbrückung der Kontakte verursachen könnten. Ein Kurzschluss zwischen den Akkukontakten kann Verbrennungen oder Feuer zur Folge haben.**

- **Setzen Sie einen Akku keinem Feuer oder zu hohen Temperaturen aus. Feuer oder Temperaturen über 130°C können eine Explosion hervorrufen.**
- **Befolgen Sie alle Anweisungen zum Laden und laden Sie den Akku oder das Akkuwerkzeug niemals außer halb des in der Betriebsanleitung angegebenen Temperaturbereichs. Falsches Laden oder Laden außerhalb des zugelassenen Temperaturbereichs kann den Akku zerstören und die Brandgefahr erhöhen.**

⚠ GEFAHR

LEBENSGEFAHR DURCH STROMSCHLAG SOWIE BRAND- UND EXPLOSIONSGEFAHR! Damit Sie lebensgefährliche Situationen vermeiden:

- **muss vor jeder Benutzung Ladegerät, Ladestecker sowie Netzstecker im ordnungsgemäßen Zustand sein.**
- **dürfen die Kontakte niemals berührt werden.**
- **dürfen Sie die Lüftungsschlitze des Ladegerätes nicht abdecken. Das Ladegerät kann sonst überhitzen und nicht mehr ordnungsgemäß funktionieren.**
- **muss das Ladegerät sowie der Akku vor Hitze und Feuchtigkeit geschützt werden.**
- **darf weder das Ladegerät noch der Akku in Flüssigkeit getaucht werden.**
- **ist das Ladegerät nur zum Laden der Li-Ionen Original-Akkus zu verwenden.**
- **muss das Ladegerät sowie der Akku im ungeöffneten Zustand bleiben.**
- **darf das Ladegerät nicht auf einem brennbaren Untergrund betrieben werden.**
- **dürfen während des Ladevorgangs keine leicht entflammbaren Stoffe in unmittelbarer Nähe sein.**
- **muss der Akku vor Hitze, dauerhafter Sonneneinstrahlung und Feuer geschützt werden. Lagern Sie den Akku nur im Temperaturbereich von 0 °C bis max. +45 °C. Legen Sie den Akku nicht auf einen Heizkörper ab.**
- **sollte das Ladegerät über eine Fehlerstromschutzeinrichtung (RCD) mit einem Auslösestrom von nicht mehr als 30 mA betrieben werden. Fragen Sie Ihren Elektroinstallateur!**

⚠ VORSICHT

VERLETZUNGSGEFAHR! Setzen Sie den Akku nur ein, wenn das Gerät ausgeschaltet ist. Anschluss des Akkus an ein eingeschaltetes Gerät kann zu Unfällen führen.

⚠ VORSICHT

VERLETZUNGSGEFAHR DURCH ÄTZENDE FLÜSSIGKEITEN ODER DÄMPFE! Bei falscher Anwendung kann Flüssigkeit aus dem Akku austreten. Vermeiden Sie den Kontakt damit. Bei zufälligem Kontakt mit Wasser abspülen. Wenn die Flüssigkeit in die Augen kommt, nehmen Sie zusätzliche ärztliche Hilfe in Anspruch. Austretende Akkuflüssigkeit kann zu Hautreizungen oder Verbrennungen führen.

2.5 Allgemeine Sicherheitshinweise für Elektrowerkzeuge

⚠ WARNUNG

Lesen Sie alle Sicherheitshinweise, Anweisungen, Bebilderungen und technischen Daten, mit denen dieser AKKU-RÜCKENSPRÜHER versehen ist. Versäumnisse bei der Einhaltung der Sicherheitshinweise und nachfolgenden Anweisungen können elektrischen Schlag, Brand und/oder schwere Verletzungen verursachen.

Bewahren Sie alle Sicherheitshinweise und Anweisungen für die Zukunft auf. Der in den Sicherheitshinweisen verwendete Begriff „Elektrowerkzeug“ bezieht sich auf netzbetriebene Elektrowerkzeuge (mit Netzleitung) und auf akkubetriebene Elektrowerkzeuge (ohne Netzleitung).

Arbeitsplatzsicherheit

- **Halten Sie Ihren Arbeitsbereich sauber und gut beleuchtet.** Unordnung oder unbeleuchtete Arbeitsbereiche können zu Unfällen führen.
- **Arbeiten Sie mit dem AKKU-RÜCKENSPRÜHER nicht in explosionsgefährdeter Umgebung, in der sich brennbare Flüssigkeiten, Gase oder Stäube befinden.** Elektrowerkzeuge erzeugen Funken, die den Staub oder die Dämpfe entzünden können.

- **Halten Sie Kinder und andere Personen während der Benutzung des AKKU-RÜCKENSPRÜHERS fern.** Bei Ablenkung können Sie die Kontrolle über das Elektrowerkzeug verlieren.

Elektrische Sicherheit

- **Der Anschlussstecker des Ladegerätes muss in die Steckdose passen. Der Stecker darf in keiner Weise verändert werden. Verwenden Sie keine Adapterstecker gemeinsam mit schutzgeerdeten Elektrowerkzeugen.** Unveränderte Stecker und passende Steckdosen verringern das Risiko eines elektrischen Schlages.
- **Vermeiden Sie Körperkontakt mit geerdeten Oberflächen wie von Rohren, Heizungen, Herden und Kühlschränken.** Es besteht ein erhöhtes Risiko durch elektrischen Schlag, wenn Ihr Körper geerdet ist.
- **Halten Sie den AKKU-RÜCKENSPRÜHER von Regen oder Nässe fern.** Das Eindringen von Wasser in ein Elektrowerkzeug erhöht das Risiko eines elektrischen Schlages.
- **Halten Sie die Anschlussleitung des Ladegerätes fern von Hitze, Öl, scharfen Kanten oder sich bewegenden Teilen.** Beschädigte oder verwickelte Anschlussleitungen erhöhen das Risiko eines elektrischen Schlages.
- **Wenn der Betrieb des Ladegerätes in feuchter Umgebung nicht vermeidbar ist, verwenden Sie einen Fehlerstromschutzschalter.** Der Einsatz eines Fehlerstromschutzschalters vermindert das Risiko eines elektrischen Schlages.

ÜBERLASTUNGSSCHUTZ!

- Ihr AKKU RÜCKENSPRÜHER ist mit einem Überlastungsschutz ausgestattet. Bei zu starker Belastung schaltet das Gerät automatisch ab. In diesem Fall schalten Sie das Gerät am Ein-/Ausschalter **(D)** aus. Lassen Sie den Druck in der Sprühleitung durch Betätigung des Schnellschlussventils am Behälter ab und starten Sie anschließend den AKKU-RÜCKENSPRÜHER neu.

TEMPERATURSCHUTZ!

- Ihr AKKU-RÜCKENSPRÜHER ist mit einem Temperaturschutz für den Akku ausgestattet. Wenn das Gerät über einen längeren Zeitraum ständig im oberen Belastungsbereich oder bei hohen Umgebungstemperaturen eingesetzt wird, können die Batteriezellen überhitzen. Oberhalb von 70 °C ist eine Entladung nicht mehr möglich. In diesem Fall schaltet das Gerät automatisch ab. Nach dem Abkühlen des Akkus kann der AKKU-RÜCKENSPRÜHER neu gestartet werden.

NIEDERSPANNUNGSABSCHALTUNG!

- Ihr AKKU RÜCKENSPRÜHER ist mit einer Niederspannungsabschaltung für den Akku ausgestattet. Diese Funktion schaltet das Gerät automatisch ab, wenn die Spannung unter einem vorgegebenen Wert abfällt (siehe Anzeige oben rechts im Display). In diesem Fall laden Sie den Akku wieder auf, oder setzen einen aufgeladenen Akku in das Gerät ein.

Sicherheit von Personen

- **Verwenden Sie das Gerät bestimmungsgemäß!** Arbeiten Sie nur im angegebenen Leistungsbereich.
- **Vor jeder Inbetriebnahme das Gerät auf einwandfreien Zustand kontrollieren, es darf nicht in Betrieb genommen werden, wenn:**
  - das Gerät sichtbare Schäden aufweist.
  - das Gerät einmal heruntergefallen sein sollte.
- Dieses Gerät darf bei Müdigkeit, Krankheit oder unter Einfluss von Alkohol oder anderen Drogen oder Medikamenten, nicht benutzt werden.
- **Seien Sie aufmerksam, achten Sie darauf, was Sie tun, und gehen Sie mit Vernunft an die Arbeit mit dem AKKU-RÜCKENSPRÜHER. Benutzen Sie kein Elektrowerkzeug, wenn Sie müde sind oder unter dem Einfluss von Drogen, Alkohol oder Medikamenten stehen.** Ein Moment der Unachtsamkeit beim Gebrauch des Elektrowerkzeuges kann zu ernsthaften Verletzungen führen.
- **Tragen Sie persönliche Schutzausrüstung und immer eine Schutzbrille.** Das Tragen persönlicher Schutzausrüstung, wie Staubmaske, rutschfeste Sicherheitsschuhe, Schutzhelm oder Gehörschutz, je nach Art und Einsatz des AKKU-RÜCKENSPRÜHERS, verringert das Risiko von Verletzungen.

DE

- **Vermeiden Sie eine unbeabsichtigte Inbetriebnahme. Vergewissern Sie sich, dass der AKKU-RÜCKENSPRÜHER ausgeschaltet ist, bevor Sie es an die Stromversorgung und/oder den Akku anschließen, es aufnehmen oder tragen.** Wenn Sie beim Tragen des AKKU-RÜCKENSPRÜHERS den Finger am Schalter haben oder das Gerät eingeschaltet an die Stromversorgung anschließen, kann dies zu Unfällen führen.
- **Vermeiden Sie eine abnormale Körperhaltung. Sorgen Sie für einen sicheren Stand und halten Sie jederzeit das Gleichgewicht.** Dadurch können Sie den AKKU-RÜCKENSPRÜHER in unerwarteten Situationen besser kontrollieren.
- **Wiegen Sie sich nicht in falscher Sicherheit und setzen Sie sich nicht über die Sicherheitsregeln für Elektrowerkzeuge hinweg, auch wenn Sie nach vielfachem Gebrauch mit dem AKKU-RÜCKENSPRÜHER vertraut sind.** Achtloses Handeln kann binnen Sekundenbruchteilen zu schweren Verletzungen führen.

Verwendung und Behandlung des AKKU-RÜCKENSPRÜHERS

- **Überlasten Sie den AKKU-RÜCKENSPRÜHER nicht. Verwenden Sie für Ihre Arbeit das dafür bestimmte Elektrowerkzeug.** Mit dem passenden Elektrowerkzeug arbeiten Sie besser und sicherer im angegebenen Leistungsbereich.
- **Benutzen Sie keinen AKKU-RÜCKENSPRÜHER, dessen Schalter defekt ist.** Ein Elektrowerkzeug, das sich nicht mehr ein oder ausschalten lässt, ist gefährlich und muss repariert werden.
- **Entfernen Sie den Akku, bevor Sie Geräteeinstellungen vornehmen, Einsatzwerkzeugteile wechseln oder den AKKU-RÜCKENSPRÜHER weglegen**. Diese Vorsichtsmaßnahme verhindert den unbeabsichtigten Start des AKKU-RÜCKENSPRÜHERS.
- **Bewahren Sie unbenutzte AKKU-RÜCKENSPRÜHER außerhalb der Reichweite von Kindern auf. Lassen Sie keine Personen den AKKU-RÜCKENSPRÜHER benutzen, die mit diesem nicht vertraut sind oder diese Anweisungen nicht gelesen haben.** Elektrowerkzeuge sind gefährlich, wenn sie von unerfahrenen Personen benutzt werden.
- **Pflegen Sie den AKKU-RÜCKENSPRÜHER und Einsatzwerkzeug mit Sorgfalt. Kontrollieren Sie, ob bewegliche Teile einwandfrei funktionieren und nicht klemmen, ob Teile gebrochen oder so beschädigt sind, dass die Funktion des AKKU-RÜCKENSPRÜHERS beeinträchtigt ist. Lassen Sie beschädigte Teile vor dem Einsatz des Gerätes reparieren.** Viele Unfälle haben ihre Ursache in schlecht gewarteten Elektrowerkzeugen.
- **Verwenden Sie den AKKU-RÜCKENSPRÜHER, Zubehör, Einsatzwerkzeuge usw. entsprechend diesen Anweisungen. Berücksichtigen Sie dabei die Arbeitsbedingungen und die auszuführende Tätigkeit.** Der Gebrauch des AKKU-RÜCKENSPRÜHERS für andere als die vorgesehenen Anwendungen kann zu gefährlichen Situationen führen.
- **Halten Sie Griffe und Griffflächen trocken, sauber und frei von Öl und Fett.** Rutschige Griffe und Griffflächen erlauben keine sichere Bedienung und Kontrolle des AKKU-RÜCKENSPRÜHERS in unvorhergesehenen Situationen.

Service

- **Lassen Sie Ihr AKKU-RÜCKENSPRÜHER nur von qualifiziertem Fachpersonal und nur mit Original-Ersatzteilen reparieren.** Damit wird sichergestellt, dass die Sicherheit des Elektrowerkzeuges erhalten bleibt.
- **Warten Sie niemals beschädigte Akkus.** Sämtliche Wartung von Akkus sollte nur durch den Hersteller oder bevollmächtigte Kundendienststellen erfolgen.
- **Verwenden Sie niemals abgenutzte, veränderte oder defekte Ersatz-/Zubehörteile!**
- **Das Gerät hat eine max. Lebensdauer von 10 Jahren.**

⚠ VORSICHT

VERLETZUNGSGEFAHR DURCH UNBEABSICHTIGTES EINSCHALTEN!

Unbeabsichtigtes Einschalten kann zu Verletzungen führen. Um dies zu vermeiden, entnehmen Sie den Akku, wenn:

- Sie das Gerät unbeaufsichtigt stehen lassen.
- Sie das Gerät warten, prüfen oder reinigen.
- das Gerät Betriebsstörungen aufweist.

3 Bevor das Gerät benutzt werden kann

In diesem Kapitel erhalten Sie Informationen über den Anlieferungszustand.

3.1 Anlieferungszustand

Das Gerät wird standardmäßig wie folgt ausgeliefert:

- Der AKKU-RÜCKENSPRÜHER ist fertig montiert
- Akkus: "POWER FOR ALL Akkus" (18,0 V 2,5 Ah, Typ: PBA 18,0 V W-A) / (18,0 V 4,0 Ah, Typ: PBA 18,0 V W-A) [ohne Abbildung und **NICHT in Artikel 000067.0000 enthalten**]
- Ladegerät (AL 1810 CV) [ohne Abbildung und **NICHT in Artikel 000067.0000 enthalten**]
- Vollkunststoff-Schnellschlussventil
- Deckel
- Messingsprührohr mit Hohlkegeldüse
- 2 x verstellbare Schultergurte mit Polster
- 2 x Beckengurte mit Polster
- 1 x Brustgurt
- Spritzrohraufnahme am Behälter
- Einfüllsieb
- Flachstrahldüse
- Clip für Spritzrohrverlängerung
- 1 x Betriebsanleitung und Produktinformationen

Etwaige Werkzeuge liegen einzeln verpackt bei.

3.2 Geräteelemente

A Behälterdeckel
B Einfüllsieb
C Polyethylenbehälter
D Ein-/Aus-Kippschalter
E Ladezustandsanzeige
F Akkufach
G Sprühleitung
H Vollkunststoff-Schnellschlussventil
I Flachstrahldüse
J Clip für Spritzrohrverlängerung
K Messingsprührohr mit Hohlkegeldüse
L Zubehör-/ Ersatzteilfach
M 2 x Beckengurte mit Polster
N Schlauchanschluss
O 1 x Brustgurt
P Ablage für Spritzrohr (Köcher)
Q 2 x verstellbare Schultergurte mit Polster
R Sprührohrhalterung

DE

4 Technische Daten

AKKU-RÜCKENSPRÜHER PRO 1200 LI-ON

Artikelnummer: (ohne Akku und Ladegerät)	000067.0000
Akku **(NICHT in Artikel 000067.0000 enthalten)**	
Typ:	Lithium-Ionen **(Bosch PBA 18.0 V 2.5 Ah)**
Nennspannung:	18,0 V
Nennkapazität:	2,5 Ah
Ladegerät **(AL 1810 CV) (NICHT in Artikel 000067.0000 enthalten)**	
Eingang:	220-240 V~ / 50/60 Hz
Ausgang:	14,4-18,0 V / DC / 1,0 A
Ladezeit Akku (100%):	244 Min.
Zul. Ladetemperaturbereich:	0 – + 45 °C
Schutzklasse:	II

(Diese Angaben beziehen sich auf das Ladegerät AL 1810 CV)

DE

AKKU-RÜCKENSPRÜHER	
max. Einfüllmenge:	12 L
zul. Betriebstemperatur:	+ 40°C
Leergewicht:	3,74 kg
Gewicht befüllt:	15,74 kg
Hohlkegeldüse, Sprühwinkel; Material	ø 1mm; 55°; Messing
Flachstrahldüse, Sprühwinkel; Material	80°; Messing
Behälterwerkstoff:	Polyethylen
Werkstoff Dichtung:	FKM
Pumpe:	Polyethylen / TPV
Maschenweite des Filters im Schnellschlussventil:	0,9 mm
Maschenweite des Einfüllsiebes:	1,5 mm
Filter im Gerät:	1,2 mm

5 Montage

Abbildung 1

HINWEIS!

Ihr Gerät wird bis auf die Montage der Sprühlanze fertig montiert angeliefert.

1. Entnehmen Sie den AKKU-RÜCKENSPRÜHER aus der Verpackung und schrauben Sie das Sprührohr **(K)** an das Schnellschlussventil **(H)**. Bei Bedarf, Spritzrohrverlängerung (Zubehör) inkl. Clip **(J)** mit montieren.

6 Vor der ersten Inbetriebnahme

WARNUNG

BEACHTEN SIE VOR DER INBETRIEBNAHME KAPITEL 2 "ZU IHRER SICHERHEIT". Beachten Sie daher nachfolgende Sicherheitshinweise:

- **Die Netzspannung muss mit der Spannungsangabe (V~) auf dem Typenschild des Ladegerätes übereinstimmen.**

Das Ladegerät darf nur in trockenen Räumen betrieben werden.

HINWEIS!

- Laden Sie den Akku vor dem ersten Gebrauch vollständig auf. Beachten Sie dabei, dass der Ladevorgang bei Zimmertemperatur durchgeführt wird. Nur so wird eine hohe Akku-Lebensdauer erreicht.
- Eine wesentlich verkürzte Betriebszeit trotz Aufladung zeigt an, dass der Akku verbraucht ist und ersetzt werden muss. Verwenden Sie nur BOSCH Li-Ionen Original-Akkus, die Sie über den Hersteller Kundenservice beziehen können.
- Ladegerät und Akku können sich beim Laden erwärmen. Dies ist normal und deutet nicht auf einen technischen Defekt hin.
- Der Lithium-Ionen Akku kann zu jedem Zeitpunkt geladen werden, unabhängig vom Ladezustand. Eine vorzeitige Unterbrechung des Ladevorgangs schadet dem Akku nicht. Eine Schutzschaltung im AKKU-RÜCKENSPRÜHER verhindert, dass der Akku tiefenentladen wird.
- Der Akku ist mit einer Temperaturüberwachung ausgestattet, welche Ladung nur im Temperaturbereich zwischen 0 °C und 45 °C zulässt. Dadurch wird eine hohe Akku-Lebensdauer erreicht.
- Drücken Sie nach dem automatischen Abschalten des Geräts nicht weiter auf den Ein-/Aus-Kippschalter **(D)** . Der Akku kann beschädigt werden. Beachten Sie die Hinweise zur Entsorgung des Akkus.

6.1 Ladevorgang

Abbildungen 2 – 3

Diese Abbildungen beziehen sich auf den Akku 18,0 V / 2,5 Ah sowie dem Ladegerät AL 1810 CV.

2. Der Ladevorgang beginnt, sobald der Netzstecker des Ladegerätes in die Steckdose gesteckt und der Akku in das Ladegerät eingesetzt wird.

Durch das intelligente Ladeverfahren wird der Ladezustand des Akkus automatisch erkannt und abhängig von Akkutemperatur-/ und -spannung der optimale Ladestrom gewählt. Dadurch wird der Akku geschont und bleibt bei Aufbewahrung im Ladegerät immer vollständig aufgeladen.

Anzeigezustände:

Der Ladevorgang wird durch Blinken der Akku-Ladeanzeige signalisiert.

Das Dauerlicht der Akku-Ladeanzeige signalisiert, dass der Akku vollständig aufgeladen ist oder dass die Temperatur des Akkus außerhalb des zulässigen Ladetemperaturbereiches ist und deshalb nicht geladen werden kann. Sobald der zulässige Temperaturbereich erreicht ist, wird der Akku geladen. Ohne eingesteckten Akku signalisiert das Dauerlicht der Akku-Ladeanzeige , dass der Netzstecker in die Steckdose eingesteckt ist und das Ladegerät betriebsbereit ist.

3 Ziehen Sie nach erfolgtem Ladevorgang zuerst den Stecker des Ladegerätes aus der Steckdose. Ziehen Sie anschließend den Akku aus dem Ladegerät.

7 Inbetriebnahme

GEFAHR

Beachten Sie vor der Inbetriebnahme Kapitel 2 “Zu Ihrer Sicherheit“.

WARNUNG

Gesundheitsgefahr durch auslaufende Pflanzenschutzmittel! Ein undichtes Gerät oder undichte Geräteteile können dazu führen das Pflanzenschutzhmittel ausläuft oder herausspritzt. Beachten Sie daher nachfolgende Sicherheitshinweise:

- Vor jedem Gebrauch Gerät auf einwandfreien Zustand und Dichtigkeit überprüfen. **Für die Dichtigkeitsprüfung Behälter mit Wasser füllen!**
- Alle Schraubverbindungen auf festen Sitz prüfen.

7.1 Gerät befüllen

Abbildungen 4 – 6

Behälterdeckel **(A)** abnehmen und Gerät durch das Einfüllsieb **(B)** befüllen. Behälter mit dem Behälterdeckel verschließen.

- Max. Füllmenge (siehe Technische Daten), Sicherheitsbestimmungen und zul. Arbeitsstoffe beachten.
- Füllmenge prüfen.
- Angaben des Sprühmittelherstellers beachten!

HINWEIS!

Spritzmittel nach Angaben des Herstellers separat ansetzen (Eimer) und nicht im Behälter mischen. Hinweise zur Dosiermenge erhalten Sie in der folgenden Tabelle:

Dosiermenge

	Konzentration							
	0,1 %	0,15 %	0,2 %	0,25 %	0,5 %	1,0 %	1,5 %	2,0 %
1 Liter	1 ml	1,5 ml	2 ml	2,5 ml	5 ml	10 ml	15 ml	20 ml
2 Liter	2 ml	3 ml	4 ml	5 ml	10 ml	20 ml	30 ml	40 ml
3 Liter	3 ml	4,5 ml	6 ml	7,5 ml	15 ml	30 ml	45 ml	60 ml
4 Liter	4 ml	6 ml	8 ml	10 ml	20 ml	40 ml	60 ml	80 ml
5 Liter	5 ml	7,5 ml	10 ml	12,5 ml	25 ml	50 ml	75 ml	100 ml
10 Liter	10 ml	15 ml	20 ml	25 ml	50 ml	100 ml	150 ml	200 ml
12 Liter	12 ml	18 ml	24 ml	30 ml	60 ml	120 ml	180 ml	240 ml

DE

Düsen für den AKKU-RÜCKENSPRÜHER

Anwendung	Art.-Nr.	Düsenart	Bezeichnung	Sprühwinkel	Arbeitsdruck	Ausgebrachte Flüssigkeitsmenge	Material	Bemerkung
Insektizide	725830.0000	Hohlkegel	G-H 49-55	55°	3,0 bar	650ml/min	Messing	mittlere Tröfchengröße, geeignet zur Behandlung von Sträuchern und Büschen
Fungizide	725830.0000	Hohlkegel	G-H 49-55	55°	3,0 bar	650ml/min	Messing	mittlere Tröfchengröße, geeignet zur Behandlung von Sträuchern und Büschen
Herbizide	730404.0000	Flachstrahl	8003	80°	2,0 bar	950ml/min	Kunststoff	gröbere Tropfen, geringere Abdrift, geeignet für Flächenbehandlung
Desinfektion*	532430.0000	Flachstrahl	8001	80°	4,6 bar	490ml/min	Messing	feine Tröpfchen, geeignet zur Flächendesinfektion *** Nicht im Lieferumfang enthalten**

7.2 Akku einsetzen

Abbildungen 7 – 8

7 Öffnen Sie die Klappe vom Akkufach **(F)**. Vergewissern Sie sich, dass beim Einsetzen des Akkus die Kontakte am Gerät und am Akku trocken sind.

8 Schieben Sie den geladenen Akku wie abgebildet in den Akkuadapter, bis dieser mit einem “klick“ spürbar einrastet.

7.3 Schultergurt und Beckengurt korrekt am Körper einstellen

Abbildungen 9 – 12

Ihr Gerät ist mit zwei gepolsterten Schultergurten **(Q)**, zwei gepolsterten Beckengurten **(M)** sowie einem Brustgurt **(O)** ausgerüstet, die in der Länge eingestellt werden können.

Zur optimalen Lastverteilung und ermüdungsfreies Arbeiten muss das Gerät parallel der Wirbelsäule getragen werden.

9 Setzen Sie sich das Gerät wie abgebildet auf den Rücken. Brustgurt **(O)** einclipsen und wie abgebildet in der Höhe und der Weite einstellen.

10 Sollte der Brustgurt **(O)** dennoch zu hoch sitzen, kann dieser mit Hilfe des Schnellverstellers oben am Schultergurt **(Q)** weiter herabgelassen werden. Anschließend den AKKU-RÜCKENSPRÜHER durch Verstellung des Schultergurtes **(Q)** an den unteren Zuglaschen in der Höhe so einstellen, dass die Pads im unteren Rücken angenehm anliegen.

11 Nun den Beckengurt **(M)** einclipsen und wie abgebildet festzurren. Hierbei auf einen feste Sitz der Polster im unteren Rückenbereich achten.

12 Das Gerät sollte nun parallel zum Rücken anliegen, das Hauptgewicht auf dem Becken sitzen und die Schutergurte bzw. der Brustgurt das Gerät so stabilisieren, dass ein Kippen nach hinten nicht möglich ist.

HINWEIS!

Die Schultergurte dienen NUR zur Stabilisierung des AKKU-RÜCKENSPRÜHERS. Die Hauptlast wird durch die Beckengurte getragen.

7.4 Sprühen

Abbildungen 13 – 16

WARNUNG

Beim Umgang mit dem Gerät sowie mit den Pflanzenschutzmitteln können Gefahren auftreten, die Sie möglicherweise verletzten. Beachten Sie daher zwingend die Sicherheitshinweise / Schutzmaßnahmen in dieser Betriebsanleitung, der Mittelhersteller sowie die nachfolgenden Hinweise:

- Betreiben Sie das Gerät nur, wenn dieses senkrecht und korrekt sitzend auf dem Rücken getragen wird.

13 **Gerät am Ein-/Aus-Kippschalter (D) einschalten "I".** Dadurch wird die Sprühleitung **(G)** mit Sprühmittel gefüllt und der zum Sprühen erforderliche volle Betriebsdruck erzielt. Durch Niederdrücken des Betätigungshebels am Schnellschlussventil **(H)** wird der Spritzvorgang ausgelöst. Sofortige Unterbrechung wird durch Loslassen des Betätigungshebels erreicht.

HINWEIS!

Bei erstmaliger Inbetriebnahme sind die Sprühleitungen im System noch nicht gefüllt, daher kann es bei gedrücktem Betätigungshebel ca. 10 Sekunden dauern, bis Flüssigkeit austritt.

VORSICHT

14 Windrichtung beachten! Nicht gegen den Wind sprühen. Beim Sprühen auf eine gleichmäßige Benetzung der Objekte achten. Vermeiden Sie die Abdrift von Sprühtröpfchen auf angrenzende Flächen.

15 Abstand der Düse zu dem zu besprühenden Objekt:
- Anwendung Insektizide / Fungizide Hohlkegeldüse Abstand zur Pflanze / Strauch 40 – 50 cm.
- Anwendung Flachstrahldüse Herbizide Abstand zum Boden 50 cm, (Spritzbreite am Boden 84 cm).

16 Bei Arbeitsunterbrechungen oder Pausen, Sprührohr am Gerät einclipsen.

7.5 Ladezustandsanzeige Akku

Abbildung 17

17 Das Gerät ist mit einer Ladezustandsanzeige **(E)** ausgestattet, die Ihnen zu jedem Zeitpunkt die verbleibende Kapazität des Akkus in % anzeigt. Die Ladezustandsanzeige **(E)** besteht aus 4 Anzeigen [4 x LED grün].

Akkuleistung (Batteriesymbol):

Reserve ≤ 30% ≤ 60% 100%

HINWEIS!

Die Ladezustandsanzeige **(E)** kann im seltenen Fall nach Entnahme des Akkus und anschließendem Wiedereinsetzen des Akkus eine höhere Leistung anzeigen als vor der Entnahme. Grund hierfür ist, dass die letzte Akkuleistung während des Betriebs im Gerät gespeichert wird. Nach dem Herausnehmen und dem Wiedereinsetzen des Akkus in das Gerät wird die Akkuleistung neu gemessen, dadurch kann eine höhere Leistung angezeigt werden.

DE

8 Außerbetriebnahme & Lagerung

8.1 Außerbetriebnahme

Abbildung 18

18 Gerät außer Betrieb nehmen, indem Sie den Ein-/Aus-Kippschalter **(D)** auf "0" schalten und das Gerät damit komplett ausschalten.

ACHTUNG

Durch unsachgemäßen Gebrauch des Gerätes können Sachschäden entstehen. Beachten Sie daher den nachfolgenden Sicherheitshinweis:

- Um eine Entladung des Akkus zu vermeiden, trennen Sie bei längerem Nichtgebrauch den Akku vom Gerät. Hierzu Akku aus dem Gerät ziehen.

8.2 Entleerung & Reinigung

Abbildungen 19 – 21

WARNUNG

Gesundheitsgefahr durch auslaufende Sprühmittel! Beachten Sie die Sicherheitshinweise in dieser Anleitung. Bei der Entsorgung von Restmengen geltende Gesetze und Vorgaben der Mittelhersteller beachten.

19 – 21 Gerät und Schlauchsystem nach jedem Gebrauch gründlich mit Wasser reinigen (mehrmals ausspülen), dabei mehrfach die Pumpe einschalten und Betätigungshebels am Schnellschlußventil ziehen. Restmenge auffangen und wie zuvor beschrieben 1:10 verdünnt auf die Kultur ausbringen. Gerät in geöffnetem Zustand, trocknen lassen.

ACHTUNG

Durch unsachgemäßen Gebrauch des AKKU-RÜCKENSPRÜHER können Sachschäden entstehen. Beachten Sie daher die nachfolgenden Sicherheitshinweise:

- Entnehmen Sie vor jeder Reinigung den Akku. Den AKKU-RÜCKENSPRÜHER nicht in Wasser tauchen oder mit Wasser abspritzen bzw. reinigen. Das Gerät muss vor Nässe geschützt werden.
- Reinigen Sie das Gerät von aussen mit einem feuchten Tuch oder einer weichen Bürste. Verwenden Sie keine scharfen oder scheuernden Putzmittel.

8.3 Lagerung

Abbildungen 22 – 25

WARNUNG

Beim Umgang mit dem Gerät sowie mit den Pflanzenschutzmitteln können Gefahren auftreten, die Sie möglicherweise verletzten. Bewahren Sie daher das Gerät sowie die Pflanzenschutzmitteln unzugänglich von Kindern auf.

- Das Gerät wie in Kapitel 8.2 entleeren und reinigen.

22 – 25 Behälterdeckel lösen – Akku entnehmen – Sprührohr an der Sprührohraufnahme einclipsen – Gerät trocken und frostsicher lagern.

8.3.1 Akku und Ladegerät richtig lagern

Beachten Sie unbedingt auch die "Sicherheitshinweise bei dem Umgang mit dem Ladegerät sowie dem Akku" im Kapitel "Wichtige Sicherheitshinweise".

ACHTUNG

Durch unsachgemäßen Gebrauch des Gerätes können Sachschäden entstehen. Ein leerer Akku sollte nicht ungeladen gelagert werden. Die Selbstentladung ist zwar gering, jedoch kann bei längerer Lagerung ein leerer Akku zerstört werden. Beachten Sie daher folgende Hinweise bei längerem Nichtgebrauch (z. B. in den Wintermonaten):

- lagern Sie den Akku bei einem Ladezustand von ca. 40 - 60 %.
- lagern Sie den Akku, getrennt vom Gerät, an einem trockenen, hochgelegenen, verschlossenen, frostfreien Ort bei einer Temperatur zwischen 0 °C und + 45 °C . Bei einer Lagertemperatur von

+15 °C ist die Selbstentladung und die chemische Alterung am geringsten. Vermeiden Sie direkte Sonneneinstrahlung.

- wird der Akku länger als 6 Monate nicht benutzt, überprüfen Sie den Ladezustand im Ladegerät mit Hilfe der Statusanzeige. Ggf. laden Sie den Akku auf ca. 40 - 60 % Kapazität nach.

8.4 Wartung

- Beachten Sie die am Betriebsort geltenden nationalen Vorschriften hinsichtlich des Arbeitsschutzes sowie die geltenden nationalen Vorschriften über den Betrieb.
- Dichtungen regelmäßig mit GLORIA Silikonfett bestreichen.
- Reparaturen nur durch GLORIA Servicestationen durchführen lassen.
- Bei Reparaturen nur Original GLORIA Ersatzteile verwenden **(https://shop.gloriagarten.de)**.
- Weiteres Zubehör finden Sie unter **www.gloriagarten.de**

8.4.1 Reinigung des Siebröhrchens im Schnellschlussventil sowie im Gerät

Abbildungen 26 – 28

WARNUNG

Bei der Reinigung des Siebröhrchens können Gefahren auftreten die Sie möglicherweise verletzten. Tragen Sie Schutzhandschuhe und ggf. Schutzkleidung.

- Schalten Sie das Gerät aus.
- Machen Sie die Sprühleitung **(G)** komplett drucklos indem Sie auch bei leerem Gerät den Betätigungshebels am Schnellschlussventil **(H)** ziehen und die evtl. verbliebene Restmenge im System auf die Kultur ausbringen.
- Der Dichtungsring im Behälterdeckel und alle anderen beweglichen Teile sind regelmäßig mit harz- und säurefreien Fett einzufetten.
- Bei Reparaturen nur Original-Ersatzteile verwenden. (https://shop.gloriagarten.de)
- Reparaturen nur durch GLORIA Servicestationen durchführen lassen.

26 Siebröhrchen im Schnellschlussventil

- Schlauchverschraubung vom Schnellschlussventil abschrauben und mit Sieb aus dem Schnellschlussventil nehmen. Siebröhrchen aus der Schlauchverschraubung schrauben und gründlich mit Wasser reinigen. Nach der Reinigung in umgekehrter Reihenfolge montieren. Alle Schraubverbindungen handfest anziehen.

27 – 28 Filter im Gerät

- Behälterdeckel abschrauben und Filter im Gerät wie abgebildet aus dem Geräteboden nehmen und gründlich mit Wasser reinigen. Nach der Reinigung in umgekehrter Reihenfolge montieren. Alle Schraubverbindungen handfest anziehen.

8.4.2 Düsenprüfung

Düsen verschleißen oder setzen sich zu. Mindestens alle zwei Monate folgendes prüfen:

- Wasser in das Gerät füllen und 1 Minute in ein Gefäß sprühen.
- Ausgebrachte Wassermenge wiegen und den Wert mit dem in der Tabelle in Kapitel 7.1 “Düsenauswahl“ angegebenen Wert vergleichen.
- Max. Abweichung +/- 10 %
- Abweichung > -10 %: Düse reinigen / Filter reinigen
- Abweichung > +10 %: Düse erneuern

DE

DE

9 Probleme mit dem Gerät

Störung	Ursache	Beseitigung
Gerät läuft nicht an	Akku nicht korrekt eingesetzt Akkuleistung zu schwach Akku defekt Akku überhitzt	Akku soweit in Halterung einschieben, bis dieser verrastet Akku aufladen Akku ersetzen Akku abkühlen lassen
Akku lässt sich nicht laden	Anschlussstecker Ladegerät defekt Akku nicht korrekt im Ladegerät eingesetzt Akku/Ladegerät defekt	Ladegerät austauschen Akku korrekt in das Ladegerät eingesetzt Akku/Ladegerät austauschen
Gerät schaltet nach längerem Betrieb im oberen Belastungsbereich ab	Der Überlastschutz hat das Gerät abgeschaltet	Gerät am Ein-/Ausschalter abschalten und dann neu starten
Gerät schaltet nach längerem Betrieb im oberen Belastungsbereich oder bei Betrieb bei hoher Außentemperatur ab	Akkus überhitzt, Temperaturschutz hat das Gerät abgeschaltet	Akku abkühlen lassen, Gerät kann danach neu gestartet werden
Gerät schaltet während des Betriebs ab	Akku leer, Niederspannungsauslösung hat das Gerät abgeschaltet	Akku laden, bzw. geladenen Akku einsetzen
Gerät ist an der Schlauchverschraubung undicht	Sprühleitung lose	Überwurfmutter nachziehen und Druckprüfung mit Wasser durchführen
Sprühbild der Düse nicht in Ordnung Gerät ist in Betrieb, sprüht aber nicht	Düse teilweise verstopft Siebröhrchen im Schnellschlussventil bzw. Filter im Behälter verschmutzt Pumpe muss Flüssigkeit in die Schlauchleitung pumpen	Siebröhrchen, Filter im Gerät bzw. Düse reinigen (siehe Abb. **26 - 28**) Gerät einschalten und bei geöffneten Schnellschlussventil mindestens 10 Sekunden warten

10 Entsorgung & Rechtliches

10.1 Umweltschutz & Geräteentsorgung

- Dieses Symbol auf dem Produkt, der Betriebsanleitung oder der Verpackung weist darauf hin, dass dieses Produkt am Ende seiner Lebensdauer nicht über den normalen Haushaltsabfall entsorgt werden darf.

- **Entsorgen Sie Elektrogeräte nicht über den Hausmüll!** Gemäß europäischer Richtlinie 2012/19/EU über Elektro- und Elektronik-Altgeräte und Umsetzung in nationales Recht müssen verbrauchte Elektrogeräte getrennt gesammelt und einer umweltgerechten Wiederverwertung zugeführt werden. Recycling-Alternative zur Rücksendeaufforderung: Der Eigentümer des Elektrogerätes ist alternativ anstelle Rücksendung zur Mitwirkung bei der sachgerechten Verwertung im Falle der Eigentumsaufgabe verpflichtet. Das Altgerät kann hierfür auch einer Rücknahmestelle überlassen werden, die eine Beseitigung im Sinne des nationalen Kreislaufwirtschafts- und Abfallgesetzes durchführt.

Nicht betroffen sind den Altgeräten beigefügte Zubehörteile und Hilfsmittel ohne Elektrobestandteile.

- Der Lithium-Ionen-Akku muss gesondert vom Rest des Gerätes entsorgt werden.

HINWEIS!

- Bitte erfragen Sie bei der Gemeindeverwaltung die zuständige Entsorgungsstelle.

10.2 Akkuentsorgung

Als Verbraucher sind Sie, bzw. das Entsorgungsunternehmen wie z. B. kommunale Sammelstellen, gesetzlich dazu verpflichtet, gebrauchte Batterien und Akkus als Sondermüll zu entsorgen.

VORSICHT

VERLETZUNGSGEFAHR DURCH DEFEKTEN, AUSGELAUFENEN AKKU!

Der verwendete Akku enthält Substanzen, die durch Hautkontakt oder Einatmen Verletzungen verursachen können. Sollte sich ein ausgelaufener Akku in Ihrem Gerät befinden, dürfen Sie diesen nur mit Gummihandschuhen aus dem Gerät nehmen und in einem geschlossenen Behälter der ordnungsgemäßen Entsorgung zuführen.

- Gemäß der europäischen Richtlinie 2013/56/EU müssen defekte Akkus/Batterien getrennt gesammelt und einer umweltgerechten Wiederverwendung zugeführt werden.

Für die Entsorgung bestehen folgende Möglichkeiten:

– durch den Fachhandel
– eine durch das GRS-Zeichen gekennzeichnete Rücknahmestation
– durch die von den Gemeinden dafür vorgesehenen Sondermüll-Container

Weitere Entsorgungshinweise erhalten Sie von Ihrer Gemeinde oder Stadtverwaltung.

10.3 Akku-Transport

- Die enthaltenen Li-Ionen-Akkus unterliegen den Anforderungen des Gefahrgutrechts. Die Akkus können durch den Benutzer ohne weitere Auflagen auf der Straße transportiert werden. Beim Versand durch Dritte (z.B.: Lufttransport oder Spedition) sind besondere Anforderungen an Verpackung und Kennzeichnung zu beachten. Versenden Sie Akkus nur, wenn das Gehäuse unbeschädigt ist. Kleben Sie offene Kontakte ab und verpacken Sie den Akku so, dass er sich nicht in der Verpackung bewegt. Bitte beachten Sie auch eventuelle weiterführende nationale Vorschriften.
  Beachten Sie hierzu unbedingt die Hinweise unter:
  www.gloriagarten.de/returns

10.4 Entsorgung der Verpackung

- Die Verpackungsmaterialien sind nach umweltverträglichen und entsorgungstechnischen Gesichtspunkten ausgewählt und deshalb recyclebar. Die Rückführung der Verpackung in den Materialkreislauf spart Rohstoffe und verringert das Abfallaufkommen.
- Entsorgen Sie nicht mehr benötigte Verpackungsmaterialien gemäß den örtlich geltenden Vorschriften.

DE

11 Zubehör / Ersatzteile

– 729101.0000 Lithium-Ionen Akku 2,5Ah (BOSCH PBA 18V 2.5Ah)
– 729102.0000 Lithium-Ionen Akku 4,0Ah (BOSCH PBA 18V 4.0Ah)
– 729103.0000 Schnellladegerät (BOSCH AL 1830CV)

Weitere Akkus der Firma BOSCH

– BOSCH AKKU POWER FOR ALL 18V 1,5Ah, Typ: PBA 18V 1.5Ah W-A
– BOSCH AKKU POWER FOR ALL 18V 2,0Ah, Typ: PBA 18V 2.0Ah W-A
– BOSCH AKKU POWER FOR ALL 18V 3,0Ah, Typ: PBA 18V 3.0Ah W-B
– BOSCH AKKU POWER FOR ALL 18V 5,0Ah, Typ: PBA 18V 5.0Ah W-C
– BOSCH AKKU POWER FOR ALL 18V 6,0Ah, Typ: PBA 18V 6.0Ah W-C

Weiteres Zubehör finden Sie unter
www.gloriagarten.de
sowie in unserem Shop
https://shop.gloria-garten.com/de/

12 Gewährleistung & Garantie

GLORIA gewährt in Ihnen 24 Monate Garantie im Rahmen der Garantiebedingungen (www.gloriagarten.de). Ihre gesetzlichen Gewährleistungsansprüche gegenüber Ihrem Verkäufer werden dadurch nicht berührt.

Technische Änderungen vorbehalten!

TABLE OF CONTENTS

1 General information about this user manual 25
2 For your safety 27
3 Before using the device 32
4 Technical data 33
5 Assembly 33
6 Prior to initial commissioning 33
7 Commissioning 34
8 Decommissioning and storage 37
9 Problems with the device 39
10 Disposal and legislation 40
11 Accessories / Spare parts 41
12 Warranty & Guarantee 41

GB

1 General information about this user manual

This user manual is an integral part of the GLORIA device and must be continually available on or near the device.
This user manual contains important instructions and information required for ensuring the safe use of the device!
This user manual must be read in full by any person assigned with operating / using / maintaining the unit.
This user manual must be kept safe and passed on to any new owner!
All warning notices are there to protect your personal safety!

1.1 Symbols on the device

The user manual must be read in full by every person who is authorized to operate / use / maintain the device.

Wear suitable protective clothing according to the spraying agents in use. Never use solvent-based or oily substances. Uninvolved must keep their distance.

1.2 Symbols on the device

Do not eat, drink or smoke until you have removed your protective clothing, carefully cleaned your hands and face, and rinsed out your mouth.

Charger for indoor use only!

Do NOT spray any explosive, highly flammable or combustible liquids with a flash point below +40°C, or any oxidising or toxic substances.

Wear protective gloves!

Protect the device against long exposure to the sun and frost.

Protect against rain and moisture!

Never point the spray jet at people or animals.

GB

Do NOT dispose of old electrical and electronic equipment as normal domestic waste.

Environmentally appropriate disposal!

Recyclable packaging materials!

Recyclable / GRS recycling centre for batteries

Battery disposal information

Li-Ion

Li-Ion max. 45 °C

– Never exceed battery heat of +45 °C
– Do not expose battery to direct sunlight
– Do not expose battery to fire
– Do not dispose of batteries in regular household waste

1.3 Warning notices

DANGER

This level of warning notice indicates a life-threatening situation. Follow the instructions accompanying this warning notice in order to avoid serious injury or death.

WARNING

This level of warning notice indicates a potentially hazardous situation. Follow the instructions accompanying this warning notice in order to avoid serious injury or death.

CAUTION

This level of warning notice indicates a potentially hazardous situation which, if not avoided, may result in serious injury. Follow the instructions accompanying this warning notice in order to avoid serious injury.

ATTENTION

This level of warning notice indicates a potentially hazardous situation which, if not avoided, may result in material damage. Follow the instructions accompanying this warning notice in order to avoid material damage.

NOTE!

A note indicates additional information or illustrations that help you operate and facilitate the understanding of the device.

1.4 Intended use

Plant protection products must only be applied to agricultural, forestry or horticultural land. It is PROHIBITED to apply them to other areas (non-agricultural land), such as garage driveways, pavements, paved areas, parking areas etc.! Plant protection products must ONLY be used for their intended purpose for which they are approved! This GLORIA device is a plant protection device that is solely intended for the application of BVL-approved liquid pesticides [BVL: German Federal Office of Consumer Protection and Food Safety].
Compliance with the accompanying instructions is a prerequisite for the proper use of the device. The user manual also contains the operating, maintenance and servicing conditions. Always comply with the safety instructions/safety measures of the spraying agent manufacturers when applying spraying pesticides.

CAUTION

DANGER CAUSED BY IMPROPER USE!

This device can be dangerous if not used for its intended purpose. You should therefore observe the following safety instructions:

- **Use the device for its intended purpose only.**
- **Note all instructions and information in the user manual.**

1.5 Reasonably foreseeable misuse

The device is not suitable for:

- Explosive, highly flammable or combustible liquids with a flash point below +60°C
- Oxidising or toxic media
- Acids (pH ≤ 5), alkalis (pH ≥ 9)
- Solvents or media containing solvents
- Fuels
- Wetting agents (surfactants) which may cause or promote cracks and fissures in the plastics used
- Liquids that are highly viscous, sticky or form residues and cannot be fully emptied or rinsed out of the device
- Use in the food sector

1.6 Residual hazards

This device complies with the accepted rules of technology and the relevant safety requirements! However, use of the device may present:

- Danger to life and limb of the operator or other persons.
- Damage to the device.
- Damage to the other items of property.

1.7 Limitation of liability

We expressly point out that according to product liability law we do not accept liability for damage caused by our device, insofar as this has been caused by non-compliance with the operating instructions, improper use, improper repair or replacement of parts with non-genuine parts, or if repairs have not been carried out by the customer service team or an authorised expert. This also applies to accessories.

2 For your safety

This chapter contains important warning and safety instructions which must be observed when handling and using the device.

2.1 Basic safety instructions

Observe the following basic safety instructions to ensure the safe handling and use of the device:

- **Before installing the BATTERY KNAPSACK SPRAYER or working with the BATTERY KNAPSACK SPRAYER, read the operating instructions supplied with the device used and observe the safety instructions given there.**
- **Read all safety warnings, instructions, illustrations and specifications provided with this BATTERY KNAPSACK SPRAYER. Failure to follow all instructions listed below may result in electric shock, fire and/or serious injury.**
- **Keep work area clean and well lit. Cluttered or dark areas invite accidents.**
- **Do not operate the BATTERY KNAPSACK SPRAYER in explosive atmospheres, such as in the presence of flammable liquids, gases or dust. Power tools create sparks which may ignite the dust or fumes.**
- **Repairs to devices for the home and garden must only to be carried out by the service centres. Spare parts should be ordered from your dealer. If the parts are not in stock, the dealer will procure them as soon as possible.**
- **This device complies with the accepted rules of technology and the relevant safety requirements!**
- **This device may be used by young people from 16 years and above and by persons with diminished physical, sensorial or mental capacities or lack of experience and knowledge if supervised or if they have been instructed with respect to safe use of the device and understand the risks that result from using it. Children must not operate the device. Children must be supervised to**

GB

GB

prevent them from playing with the appliance.

- **Keep children and bystanders away while operating the BATTERY KNAPSACK SPRAYER. Distractions can cause you to lose control.**
- **Each time before the sprayer is put into operation, regularly check to ensure the fault-free condition and function of the pressurised/liquid-conducting operating elements and the safety valve. Pay particular attention to the tightness of the screw connections. Check the material for the formation of cracks, brittleness and corrosion. If damage is suspected, take the unit out of operation immediately.**
- **Do not leave the device unattended while it is in operation.**
- **Decommissioning is only guaranteed when the On-/Off-rocker switch (D) is set to "0".**
- **In order to prevent damage and hazards resulting from improper use, you must observe the user manual and store it in a safe place!**
- **If the device is passed on to other persons, they must also be given the user manual!**
- **Only use GLORIA original spares and accessories for the device. Never use worn, modified or defective replacement parts / accessories!**

2.2 Health hazards

⚠ DANGER

Danger of death due to fire and/or explosion! Danger of death due to improper use of the device! For this reason, observe the following safety instructions:

- When handling hazardous substances always wear appropriate protective clothing, including protective gloves and breathing protection. Avoid ignition sources in the surrounding area, provide good ventilation in the workplace.
- Inflammable media may not be applied with this device.

⚠ WARNING

You may be exposed to hazards that could injure you when handling the device and the spraying pesticides. Always comply with the safety information/safety measures of the spray product manufacturer and the following safety instructions:

- When handling plant protection products and pesticides, do not eat, drink or smoke until you have removed your protective clothing, carefully cleaned your hands and face, and rinsed out your mouth.
- Do not blow out blocked nozzles using the mouth.
- Do not spray liquids onto hot surfaces.
- Never point the spray jet at people or animals.
- Do not point the end of the spraying lance at yourself when unscrewing it.
- Inflammable media may not be applied with this device.
- Do NOT spray any explosive, highly flammable or combustible liquids with a flash point below +40°C, or any oxidising or toxic substances.
- Changes or improvements to the device are not permitted without the agreement of the manufacturer! Never bypass, modify or remove the safety equipment..

⚠ WARNING

Danger to health through contact with the spraying pesticides! Spraying pesticides can cause damage to health if inhaled, swallowed or absorbed by the skin. Consult a doctor if you develop symptoms or are unsure. You should therefore observe the following safety instructions:

- Note safety instructions on the labels of the spraying pesticides used. Pay attention to the stated max. concentration. Certain liquids require the use of protective glasses, gloves or other safety measures.
- Always request a safety data sheet from the spraying agent manufacturer.

2.3 Danger due to damage to equipment

Improper use can cause damage to the device! For this reason, observe the following safety instructions:

- Protect the device against long exposure to the sun and frost.
- Never operate the device at temperatures below 0°C.
- The hose line must not be pressurised for extended periods.
- Never allow the pump to run dry as this can cause damage to the device.
- Do not store the device in livestock buildings due to the ammonia vapours (danger of brass cracking), do not fill with solutions containing nitrogen or phosphates.
- The device is not intended for the storage of liquids; empty and rinse daily after each use.
- Secure the device during transport to prevent the spray liquid escaping.
- Always switch off the device for transport purposess – **switch to “0“**.

2.4 Safety instructions for handling charger and battery (not included in scope of delivery)

⚠ DANGER

DANGER OF ELECTRIC SHOCK!

Contact with energised cables/wires or components may result in serious injury or death! You should therefore observe the following safety instructions:

- **Mains voltage must be in compliance with voltage specification (V~) on type plate of charger!**
- **Children and persons with reduced physical, mental or sensory capabilities or who are lacking the requisite knowledge and experience are not allowed to use the charger or its battery.**
- **If the power cord of the charger is damaged, you must replace the charger completely!**
- **Only connect the charging station to alternating current.**
- **Recharge only with the charger specified by the manufacturer. A charger that is suitable for one type of battery pack may create a risk of fire when used with another battery pack.**
- **The battery voltage must match the battery charging voltage of the battery charger. Use only BOSCH 18V chargers from the "POWER 4 ALL" series. GLORIA and Bosch offer a wide range of suitable batteries with different charges (Ah) (see Chapter 11 "Accessories / spare parts").**
- **Use power tools only with specifically designated battery packs. Use of any other battery packs may create a risk of injury and fire.**
- **Do not use a battery pack or tool that is damaged or modified. Damaged or modified batteries may exhibit unpredictable behaviour resulting in fire, explosion or risk of injury.**
- **When battery pack is not in use, keep it away from other metal objects, like paper clips, coins, keys, nails, screws or other small metal objects, that can make a connection from one terminal to another. Shorting the battery terminals together may cause burns or a fire.**
- **Do not expose a battery pack or tool to fire or excessive temperature. Exposure to fire or temperature above 130°C may cause explosion.**
- **Follow all charging instructions and do not charge the battery pack or tool outside the temperature range specified in the instructions. Charging improperly or at temperatures outside the specified range may damage the battery and increase the risk of fire.**

⚠ DANGER

DANGER OF ELECTRIC SHOCK, AS WELL AS RISK OF FIRE AND EXPLOSION! To avoid life-threatening situations:

GB

GB

- **ensure that charger, charging plug and mains plug are in proper working condition before use.**
- **the contacts must never be touched.**
- **do not cover the ventilation slots of the charger. Otherwise, the charger can overheat and will not function properly.**
- **protect charger as well as battery against heat and humidity exposure.**
- **do not immerse charger or battery in fluid.**
- **use charger only to charge original Li-Ion batteries.**
- **keep charger as well as battery sealed.**
- **never operate charger on a flammable surface.**
- **never perform charging near easily inflammable substances.**
- **protect battery against heat, permanent sunlight and fire exposure. Store battery only at a temperature range between 0 °C to max. +45 °C. Never place battery on a radiator.**
- **should the charger be operated using a residual-current-operated protective device (RCD) with a trigger current of max. 30 mA. Ask your electrician!**

⚠ CAUTION

RISK OF INJURY! Insert battery only when the device is switched off. Connecting battery to an activated device can result in accidents.

⚠ CAUTION

RISK OF INJURY FROM CAUSTIC LIQUIDS OR VAPOURS!
Under abusive conditions, liquid may be ejected from the battery; avoid contact. If contact accidentally occurs, flush with water. If liquid contacts eyes, additionally seek medical help. Liquid ejected from the battery may cause irritation or burns.

2.5 General Power Tool Safety Warnings

⚠ WARNING

Read all safety warnings, instructions, illustrations and specifications provided with this BATTERY KNAPSACK SPRAYER. Failure to follow all instructions listed below may result in electric shock, fire and/or serious injury.

Save all warnings and instructions for future reference. The term "power tool" in the warnings refers to your mains operated (corded) power tool or battery operated (cordless) power tool.

Work area safety

- **Keep work area clean and well lit.** Cluttered or dark areas invite accidents.
- **Do not operate the BATTERY KNAPSACK SPRAYER in explosive atmospheres, such as in the presence of flammable liquids, gases or dust.** Power tools create sparks which may ignite the dust or fumes.
- **Keep children and bystanders away while operating the BATTERY KNAPSACK SPRAYER.** Distractions can cause you to lose control.

Electrical safety

- **Power tool plugs must match the outlet. Never modify the plug in any way. Do not use any adapter plugs with earthed (grounded) power tools.** Unmodified plugs and matching outlets will reduce risk of electric shock.
- **Avoid body contact with earthed or grounded surfaces, such as pipes, radiators, ranges and refrigerators.** There is an increased risk of electric shock if your body is earthed or grounded.
- **Do not expose the BATTERY KNAPSACK SPRAYER to rain or wet conditions.** Water entering a power tool will increase the risk of electric shock.
- **Do not abuse the cord. Never use the cord for carrying, pulling or unplugging the power tool. Keep cord away from heat, oil, sharp edges or moving parts.** Damaged or entangled cords increase the risk of electric shock.

- **When operating a power tool outdoors, use an extension cord suitable for outdoor use.** Use of a cord suitable for outdoor use reduces the risk of electric shock.

OVERLOAD PROTECTION!

- Your BATTERY KNAPSACK SPRAYER has protection against overloading. The device switches off automatically if you stress it excessively. In this case, switch off the device using the On-/Off-rocker switch **(D)**. Release the pressure in the hose line by operating the quick closure valve on the container and then restart the BATTERY KNAPSACK SPRAYER.

TEMPERATURE PROTECTION

- Your BATTERY KNAPSACK SPRAYER has protection against excessively high temperatures of the rechargeable battery. The battery cells can overheat if you use the unit constantly over a longer period of time or if it is exposed to high ambient temperatures. Discharge is no longer possible above 70 °C. In such a case, the device switches itself off automatically. After the battery has cooled down, the BATTERY KNAPSACK SPRAYER can be restarted.

LOW VOLTAGE CUTOFF DEVICE!

- Your BATTERY KNAPSACK SPRAYER has a low voltage cutoff device for the rechargeable battery. This functions switches the unit off immediately if the voltage falls below a specified value (see display at the top right). In such a case you should recharge the battery or else put a fully charged battery into the unit.

Personal safety

- **Use the device as intended!** Work only within the specified performance range.
- **Before each use, make sure that the device is in perfect condition; operation is prohibited if:**
  - the device shows visible signs of damage.
  - the device may have been dropped before.
- This device must not be used if the operator is tired, ill or under the influence of alcohol or other drugs or medicines.
- **Stay alert, watch what you are doing and use common sense when operating the BATTERY KNAPSACK SPRAYER. Do not use a power tool while you are tired or under the influence of drugs, alcohol or medication.** A moment of inattention while operating power tools may result in serious personal injury.
- **Use personal protective equipment. Always wear eye protection.** Protective equipment such as a dust mask, non-skid safety shoes, hard hat or hearing protection used for appropriate conditions of the BATTERY KNAPSACK SPRAYER will reduce personal injuries.
- **Prevent unintentional starting. Ensure the switch is in the off-position before connecting to power source and/or battery pack, picking up or carrying the BATTERY KNAPSACK SPRAYER.** Carrying the BATTERY KNAPSACK SPRAYER with your finger on the switch or energising power tools that have the switch on invites accidents.
- **Do not overreach. Keep proper footing and balance at all times.** This enables better control of the BATTERY KNAPSACK SPRAYER in unexpected situations.
- **Do not let familiarity gained from frequent use of tools allow you to become complacent and ignore tool safety principles.** A careless action can cause severe injury within a fraction of a second.

BATTERY KNAPSACK SPRAYER use and care

- **Do not force the BATTERY KNAPSACK SPRAYER. Use the correct power tool for your application.** The correct power tool will do the job better and safer at the rate for which it was designed.
- **Do not use the BATTERY KNAPSACK SPRAYER if the switch does not turn it on and off.** Any power tool that cannot be controlled with the switch is dangerous and must be repaired.
- **Remove the battery pack before making any adjustments, changing accessories, or storing BATTERY KNAPSACK SPRAYER.** Such preventive safety measures reduce the risk of starting the BATTERY KNAPSACK SPRAYER accidentally.
- **Store idle BATTERY KNAPSACK SPRAYER out of the reach of children and do not allow persons unfamiliar with the BATTERY KNAPSACK SPRAYER or these instructions to operate the power tool.** Power tools are dangerous in the hands of untrained users.

GB

- **Maintain the BATTERY KNAPSACK SPRAYER and accessories. Check for misalignment or binding of moving parts, breakage of parts and any other condition that may affect the BATTERY KNAPSACK SPRAYER'S operation. If damaged, have the power tool repaired before use.** Many accidents are caused by poorly maintained power tools.
- **Use the BATTERY KNAPSACK SPRAYER, accessories and tool bits etc. in accordance with these instructions, taking into account the working conditions and the work to be performed.** Use of the BATTERY KNAPSACK SPRAYER for operations different from those intended could result in a hazardous situation.
- **Keep handles and grasping surfaces dry, clean and free from oil and grease.**
  Slippery handles and grasping surfaces do not allow for safe handling and control of the BATTERY KNAPSACK SPRAYER in unexpected situations.

Service

- **Have your BATTERY KNAPSACK SPRAYER serviced by a qualified repair person using only identical replacement parts.** This will ensure that the safety of the power tool is maintained.
- **Never service damaged battery packs.** Service of battery packs should only be performed by the manufacturer or authorized service providers.
- **Never use worn, modified or defective replacement parts / accessories!**
- **The device has a maximum service life of 10 years.**

⚠ CAUTION

RISK OF INJURY FROM UNINTENTIONAL SWITCH ON!
Accidental activation can cause injuries. To prevent this, remove battery when:
– leaving device unsupervised.
– maintaining, checking or cleaning device.
– device shows signs of malfunction.

3 Before using the device

This chapter contains information about the delivery status.

3.1 Delivery status

The device is shipped as standard as follows:
- The BATTERY KNAPSACK SPRAYER is fully assembled
- Batterie: "POWER FOR ALL" batteries (18.0 V 2.5 Ah, Type: PBA 18 V W-A) / (18.0 V 4.0 Ah, Type: PBA 18 V W-A) [not illustrated and **NOT included in item 000067.0000**]
- Charger (AL 1810 CV) [not illustrated and **NOT included in item 000067.0000**]
- Plastic quick closure valve
- Cap
- Brass spraying lance with hollow cone nozzle
- 2 x adjustable shoulder straps with padding
- 2 x lap belts with padding
- 1 x chest strap
- Spraying lance holder on container
- Inlet filter
- Flat spray nozzle
- Clip for spraying lance extension
- 1 x user manual and product information

Any tools are individually packed.

3.2 Elements of the device

A Container cap
B Inlet filter
C Polyethylene container
D On-/Off-rocker switch
E Charging status indicator
F Battery compartment
G Spraying line
H Plastic quick closure valve
I Flat spray nozzle
J Clip for spraying lance extension
K Brass spraying lance with hollow cone nozzle
L Accessories / spare parts compartment
M 2 x lap belts with padding
N Hose connection
O 1 x chest strap
P Shelf for spray tube (quiver)
Q 2 x adjustable shoulder straps with padding
R Spraying lance holder

4 Technical data

BATTERY KNAPSACK SPRAYER PRO 1200 LI-ON

Item number:	000067.0000
(battery and charger not included)	

Battery **(NOT included in item 000067.0000)**

Type:	Lithium-ion **(Bosch PBA 18.0 V 2.5 Ah)**
Nominal voltage:	18.0 V
Rating:	2.5 Ah

Charging station **(AL 1810 CV) (NOT included in item 000067.0000)**

Input:	220-240 V~ / 50/60 Hz
Output:	14.4-18.0 V / DC / 1.0 A
Battery charging time (100%):	244 Min.
Per. charging temp. range:	0 – + 45 °C
Protection class:	II

(These following rights apply to the AL 1810 CV charger)

BATTERY KNAPSACK SPRAYER

Max. filling capacity:	12 L
Permissible operating pressure:	+ 40°C]
Empty weight:	3.74 kg
Weight filled:	15.74 kg
Hollow cone nozzle, spraying angle; material	ø 1mm; 55°; Brass
Flat spray nozzle, spraying angle; material	80°; Brass
Container material:	Polyethylene
Material seal:	FKM
Pump:	Polyethylene / TPV
Mesh size of filter in quick closure valve:	0.9 mm
Mesh size of filling strainer:	1.5 mm
Filter in the appliance:	1.2 mm

5 Assembly

Figure 1

NOTE!

Your device is delivered fully assembled except for the installation of the spraying lance.

1. Remove the BATTERY KNAPSACK SPRAYER from the packaging and screw the spraying lance **(K)** onto the quick closure valve **(H)**. If required, mount the spraying lance extension (accessories) incl. clip **(J)** as well.

6 Prior to initial commissioning

WARNING

BEFORE USE OBSERVE CHAPTER 2 "FOR YOUR SAFETY". You should therefore observe the following safety instructions:

- **The mains voltage must be in compliance with the voltage specification (V~) on the type plate of the charger.**

Operate charger only in dry rooms.

GB

GB

NOTE!

- Before initial use, fully charge battery. Please ensure that the charging procedure is performed at room temperature. This is the only way to ensure a long battery life.
- A significantly decreased runtime in spite of charging indicates that the battery is dead and must be replaced. Use only original BOSCH Li-Ion batteries, which you can purchase from manufacturer's customer service.
- Charger and battery can heat up during charging. This is normal and not a sign of a technical defect.
- The Lithium-Ion battery can be charged at any time, regardless of charge state. Premature interruption of charging does not cause damage to the battery. A protective circuit on the battery prevents depth discharge of battery.
- The battery is equipped with temperature monitoring that only permits charging over a temperature range between 0 °C and 45 °C. This ensures a long battery life.
- Do not press the On-/Off-rocker switch **(D)** again if the device has switched itself off automatically. The battery can be damaged. Note the details concerning disposal of the battery.

6.1 Charging procedure

Figures 2 – 3

These figures refer to the 18.0 V / 2.5 Ah battery and the AL 1810 CV charger.

2 The charging process starts as soon as the plug has been plugged into the power outlet and the battery has been placed in the charger.

Due to the intelligent charging method, the charging condition of the battery is automatically detected and the battery is charged with the optimum charging current, depending on battery temperature and voltage. This gives longer life to the battery and always leaves it fully charged when kept in the charger for storage.

Indicator statuses:

The charging process is indicated by the flashing of the battery charge indicator.

A solid light on the battery charge indicator signals that the battery is fully charged or that the temperature of the battery is not within the permitted charging temperature range, and can therefore not be charged. The battery is charged as soon as the allowable charging temperature range is reached. When the battery is not inserted, a solid light on the battery charge indicator signals that the mains plug is inserted in the plug socket and that the charger is ready for operation.

3 Following a successful charging procedure, first disconnect the charger plug from the power outlet, then remove the battery from the charger.

7 Commissioning

DANGER

Before putting into operation, observe Chapter 2 "For your safety".

WARNING

Danger to health due to escaping spraying pesticides! A leaking device or leaking components may result in draining or spouting of spraying pesticides. You should therefore observe the following safety instructions:

- Prior to each use, check the device to ensure fault-free condition and leak-tightness. **To perform the leak test, fill the container with water!**
- Inspect all screw joints for tight fitting.

7.1 Filling the device

Figures 4 – 6

Remove the container cap **(A)** and fill the device through the inlet filter **(B)**. Close the container with the container cap.

- Note maximum fill level (see technical data), safety instructions and permissible materials.
- Check fill quantity.
- Comply with the data of the spray product manufacturer!

Dosing amount

NOTE!

Prepare the spraying media separately according to the manufacturer's instructions (bucket) and do not mix in the container. The following table provides information about dosing quantities:

	Conzentration							
	0,1 %	0,15 %	0,2 %	0,25 %	0,5 %	1,0 %	1,5 %	2,0 %
1 Litre	1 ml	1,5 ml	2 ml	2,5 ml	5 ml	10 ml	15 ml	20 ml
2 Litres	2 ml	3 ml	4 ml	5 ml	10 ml	20 ml	30 ml	40 ml
3 Litres	3 ml	4,5 ml	6 ml	7,5 ml	15 ml	30 ml	45 ml	60 ml
4 Litres	4 ml	6 ml	8 ml	10 ml	20 ml	40 ml	60 ml	80 ml
5 Litres	5 ml	7,5 ml	10 ml	12,5 ml	25 ml	50 ml	75 ml	100 ml
10 Litres	10 ml	15 ml	20 ml	25 ml	50 ml	100 ml	150 ml	200 ml
12 Litres	12 ml	18 ml	24 ml	30 ml	60 ml	120 ml	180 ml	240 ml

Nozzles for the BATTERY KNAPSACK SPRAYER

Use	Item no.	Nozzle type	Designation	Spraying angle	Operating pressure	Quantity of liquid dispensed	Material	Note
Insecticide	725830.0000	hollowcone	G-H 49-55	55°	3.0 bar	650ml/min	brass	Medium droplet size, suitable for the treatment of shrubs and bushes
Fungicide	725830.0000	hollowcone	G-H 49-55	55°	3.0 bar	650ml/min	brass	Medium droplet size, suitable for the treatment of shrubs and bushes
Herbicide	730404.0000	flat jet	8003	80°	2.0 bar	950ml/min	plastic	Bigger droplets, lower drift, suitable for surface treatment
Disinfection*	532430.0000	flat jet	8001	80°	4.6 bar	490ml/min	brass	Fine droplets, suitable for surface disinfection *** Not included in the scope of delivery**

7.2 Insert the battery

Figures 7 – 8

7 Open the flap of the battery compartment **(F)**. When inserting the battery, ensure that the contacts at the device and the battery itself are dry.

8 Insert the charged battery into the battery adapter as shown until this engages with a noticeable “click“ .

GB

7.3 Correctly fitting the shoulder strap and the lap belt to the body

Figures 9 – 12

Your device is equipped with two padded shoulder straps **(Q)**, two padded lap belts **(M)** and one chest strap **(O)** which can be adjusted in length.

The device must be worn parallel to the spine for optimal load distribution and fatigue-free operation.

9 Place the device on your back as illustrated. Clip on the chest strap **(O)** and adjust height and width as shown.

10 If the chest strap is still seated too high, it can be lowered further using the quick adjuster at the top of the shoulder strap **(Q)**. Then adjust the height of the BATTERY KNAPSACK SPRAYER by adjusting the shoulder strap **(Q)** on the lower pull tabs so that the pads fit comfortably in the lower back.

11 Now clip in the lap belt **(M)** and tighten it as illustrated. Make sure that the pads are firmly seated in the lower back area.

12 The device should now be parallel to the back, the main weight should be on the pelvis and the shoulder straps or the chest strap should stabilize the device in such a way that it is not possible to tip backwards.

NOTE!

The shoulder straps are ONLY used to stabilise the BATTERY KNAPSACK SPRAYER. The main load is supported by the lap belts.

7.4 Spraying

Figures 13 – 16

WARNING

You may be exposed to hazards that could injure you when handling the device and the spraying pesticides. You must therefore always comply with the safety instructions/safety measures in this user manual, the spray agent manufacturer as well as the following instructions:

- Operate the device only when it is carried vertically and correctly seated on the back.

13 **Switch on the device at the On-/Off-rocker switch “I“.** This fills the spraying line **(G)** with spray product and generates the operating pressure required for spraying. Pressing the actuation lever **(H)** down on the quick closure valve starts the spraying process. This can be interrupted immediately by releasing the actuation lever.

NOTE!

During initial start-up, the hose lines in the system are not yet filled, therefore it may take approx. 10 seconds for liquid to escape when the actuation lever is pressed down.

CAUTION

14 Note the wind direction! Do not spray into the wind. Ensure uniform wetting of the object when spraying. Avoid spray droplet from drifting onto adjacent surfaces.

15 Distance from the nozzle to the object to be sprayed:
- Use with insecticides / fungicides Hollow cone nozzle distance to plant / shrub 40 – 50 cm.
- Use with flat spray nozzle for herbicides distance to ground 50 cm, (spraying width at ground 84 cm).

16 Clip the spraying lance to the pump lever during work interruptions and breaks.

7.5 Battery status indicator

Figure 17

17 Your device is equipped with a charging status indicator **(E)** which shows you the remaining capacity of the battery at all times in %. The charging status indicatorç consists of 4 indicators [4 x LED green].

Battery power (battery symbol):

Reserve ≤ 30% ≤ 60% 100%

NOTE!

In rare cases, after the battery has been removed and then reinserted, the battery status indicator **(E)** can display a higher battery power than before battery removal. The reason is that the last battery power during operation is saved in the device. Once the battery has been removed and reinserted into the device, the battery power is remeasured and a higher power can therefore be displayed on the indicator.

8 Decommissioning & Storage

8.1 Decommissioning

Figure 18

18 Take the device out of operation by switching the On-/Off-rocker switch **(D)** to "0" and thereby switch the device off completely.

ATTENTION

Improper use of the device poses a risk of damage to property! You should therefore observe the following safety instruction:

- To prevent battery discharge, remove battery from device when not in use for a prolonged time. For this purpose, remove battery from the appliance.

8.2 Emptying & Cleaning

Figures 19 – 21

WARNING

Danger to health due to escaping spraying agents! Pay attention to the safety instructions in this manual. Observe applicable laws and the specifications of the agent manufacturers when disposing of residual quantities.

19 – 21 Clean the device and hose system thoroughly with water after each use (rinse several times), actuating the pump and actuation lever on the quick closure valve several times whilst doing so. Collect the discharge and apply as described above diluted 1:10 onto vegetation. Leave the device to dry opened, hanging it up if possible with the opening facing downwards.

ATTENTION

Improper use of the BATTERY KNAPSACK SPRAYER poses a risk of damage to property! You should therefore observe the following safety instruction:

- Remove the battery each time before cleaning the device. Do not immerse the BATTERY KNAPSACK SPRAYER in water or spray or clean it with water. The device must be protected against moisture.
- Clean the outside of the device with a damp cloth or soft brush. Do not use abrasives or harsh cleaning agents.

8.3 Storage

Figures 22 – 25

WARNING

You may be exposed to hazards that could injure you when handling the device and the spraying pesticides. You must therefore store the device and the spraying agents out of the reach of children.

GB

- Empty and clean the device as in Chapter 8.2.

22 – 25 Loosen the container cap – Remove the battery – Clip the spraying lance onto the spraying lance holder – Store the device in a dry place and frost-free.

8.3.1 Correct battery and charger storage

GB

It is essential that you also follow the "Safety instructions for handling charger and battery" in chapter "Important safety instructions".

ATTENTION

Improper use of the device poses a risk of damage to property. The battery should not be stored uncharged. Though self discharge is minimal, an empty battery can be destroyed if stored for an extended period. Thus, observe the following instructions if not in use for an extended period (e.g. during winter):

- store battery at a charge status of approx. 40 - 60 %.
- store battery, separated from the device, in a dry, elevated, closed, frost-protected space at a temperature between 0 °C and + 45 °C. When storage temperature is +15 °C, self-discharge and chemical ageing is at its lowest. Avoid direct sunlight.
- if the battery is not used for more than 6 months, use the status indicator to check the charging status in the charger. Recharge the battery to approx. 40-60% capacity if required.

8.4 Maintenance

- Observe the national regulations concerning occupational safety which apply to the place of operation as well as the applicable national regulations for operations.
- Regularly coat the seals with GLORIA silicone grease.
- Reparaturen nur durch GLORIA Servicestationen durchführen lassen.
- Repairs must only be carried out by a GLORIA service point. **(https://shop.gloriagarten.de)**.
- Further accessories can be found at **www.gloriagarten.de**

8.4.1 Cleaning the sieve tube in the quick closure valve as well as in the device

Figures 26 – 28

WARNING

You may be exposed to hazards that could injure you when cleaning the sieve tube. Wear safety gloves and protective clothing, if necessary.

- Switch off the device.
- Completely depressurise the hose line **(G)** by pulling the actuation lever on the quick closure valve **(H)**, even if the device is empty, and dispose of any remaining liquid in the system onto vegetation.
- The sealing ring in the container cap and all other moving parts must be regularly greased with resin- and acid-free grease.
- Only use original GLORIA spare parts for repairs. (see GLORIA spare parts shop **https://shop.gloriagarten.de**)
- Repairs must only be carried out by a GLORIA service point.

26 Sieve tube in the quick closure valve

- Unscrew the hose connection from the quick closure valve and remove from the quick closure valve with the sieve. Unscrew the sieve tube from the hose connection and wash thoroughly with water. Mount in reverse sequence after cleaning. Hand-tighten all screw connections.

27 – 28 Filter in the device

- Unscrew the container cap and remove the filter in the device from the bottom of the device as shown and clean thoroughly with water. Mount in reverse sequence after cleaning. Hand-tighten all screw connections.

8.4.2 Checking the nozzles

Nozzles blocked or clogged. Check the following at least every two months:

- Fill the device with water and spray into a container for 1 minute.
- Weigh the output water quantity and compare the value with the value given in the table in Chapter 7.1 “Nozzle selection”.
- Max. deviation +/- 10 %
- Deviation > -10 %: Clean nozzle / clean filter
- Deviation > +10 %: Replace nozzle

9 Problems with the device

Fault	Cause	Remedy
Device does not start	Battery not inserted properly Battery capacity too low Faulty battery Battery overheating	Insert the battery into the holder until it clicks into place Charge the battery Replace the battery Allow the battery to cool down
Battery will not charge	Connection plug on charger defective Battery not inserted in the charger properly Battery/charger defective	Replace charger Battery correctly inserted into the charger Replace battery/charger
The device switches off after prolonged operation in the upper load range	The overload protection has switched off the device	Switch off the device at the On-/Off rocker switch and then restart it
The device switches off after long periods of operation in the upper load range or when the outside temperature is high	Batteries overheated, temperature protection has switched off the device	Let the battery cool down, the device can then be restarted
Device switches off during operation	Battery empty, low-voltage release has switched off the device	Charge the battery or insert the charged battery
Battery compressor does not switch off after 15 minutes of continuous operation	Leak on the sprayer or the battery compressor	Switch off the battery compressor, vent the spray device and check both for leaks
Device is leaking at the screw connection	Hose loose	Tighten coupling nut and carry out pressure test with water
Spray pattern of nozzle not OK Device is operating, but not spraying	Nozzle partially blocked Sieve tube in the quick closure valve or filter in the container is dirty Pump must pump liquid into the hose line	Clean the sieve tube, filter in the device or nozzle (see Fig. **26 - 28**) Switch on the device and wait at least 10 seconds with the quick closure valve open

10 Disposal & Legislation

10.1 Environmental protection & disposal of the device

GB

- This symbol on the product, user manual or packaging indicates that this product must not be disposed of in regular household waste at the end of its service life.
- **Do not dispose of electrical appliances through household waste!** In accordance with European Directive 2012/19 / EU on old electrical and electronic appliances and its implementation in national law, electrical tools that are no longer suitable for use must be separately collected and sent for environmentally responsible recycling. Recycling alternative for the return request: Alternatively, the owner of an electric or electronic appliance is obligated to cooperate in proper recycling in the event of a property task instead of returning. Old equipment can also be handed over to a collection facility carrying out disposal as defined on the national recycling and waste management laws.

This does not apply to the accessories and auxiliaries included in old equipment, which do not contain electrical components.

- The Lithium-Ion battery must be disposed of separately from the rest of the device.

NOTE!

- Please check with your local government to find the appropriate disposal point.

10.2 Battery disposal

As a consumer, you or the disposal company such as municipal collection points, required by law to dispose of used batteries and charger as hazardous waste.

CAUTION

RISK OF INJURY FROM DEFECTIVE, LEAKING BATTERY!

The applied battery contains substances that can result in injuries when getting in contact with skin or when inhaled. Should your device have a drained battery, you must use rubber gloves to remove it from the device and properly dispose of it in a closed container.

- According to the European Directive 2013/56/EU, faulty batteries must be collected separately and reused or recycled in an environmentally friendly manner.

Disposal possibilities are as follows:

– by dealer

– at a GRS recycling centre

– in special waste containers provided by the communities

Obtain additional disposal information from your community or city.

10.3 Battery transport

- The contained lithium-ion batteries are subject to the Dangerous Goods Legislation requirements. The batteries are suitable for road-transport by the user without further restrictions. When shipping by third parties (e.g.: by air transport or forwarding agency), special requirements on packaging and labelling must be observed. Dispatch battery packs only when the housing is undamaged. Tape or mask off open contacts and pack up the battery in such a manner that it cannot move around in the packaging. Please also observe the possibility of more detailed national regulations.

Please be sure to observe the information under www.gloriagarten.de/returns

10.4 Disposal of packaging

- The packaging materials have been selected according to environmentally-suitable and disposal-related aspects and are therefore recyclable. Returning the packaging to the material circulation saves raw materials and reduces the level of waste.
- Please dispose of unwanted packaging materials according to applicable local regulations.

11 Accessories / Spare parts

– 729101.0000 Lithium-Ion battery 2.5 Ah (BOSCH PBA 18.0 V 2.5 Ah)
– 729102.0000 Lithium-Ion battery 4.0 Ah (BOSCH PBA 18.0 V 4.0 Ah)
– 729103.0000 Fast Charger (BOSCH AL 1830CV)

More batteries from BOSCH

– BOSCH AKKU POWER FOR ALL 18V 1.5Ah, Typ: PBA 18V 1.5Ah W-A
– BOSCH AKKU POWER FOR ALL 18V 2.0Ah, Typ: PBA 18V 2.0Ah W-A
– BOSCH AKKU POWER FOR ALL 18V 3.0Ah, Typ: PBA 18V 3.0Ah W-B
– BOSCH AKKU POWER FOR ALL 18V 5.0Ah, Typ: PBA 18V 5.0Ah W-C
– BOSCH AKKU POWER FOR ALL 18V 6.0Ah, Typ: PBA 18V 6.0Ah W-C

Further accessories can be found at
www.gloriagarten.de
or in our shop
https://shop.gloria-garten.com/de/

12 Warranty & Guarantee

GLORIA gives a 24 month guarantee as per of the terms and conditions of the warranty (www.gloriagarten.de). This does not affect your legal rights to claims under warranty with regard to the seller.

Technical changes reserved!

GB

SOMMAIRE

1 Informations générales concernant le présent mode d'emploi. 42
2 Pour votre sécurité 44
3 Avant de pouvoir utiliser l'appareil 50
4 Caractéristiques techniques 51
5 Montage 51
6 Avant la première mise en service 51
7 Mise en service 52
8 Mise hors service et entreposage 55
9 Problèmes avec l'appareil. 58
10 Elimination des déchets et législation. 58
11 Accessories / Spare parts 60
12 Garantie légale et garantie fabricant. 60

FR

1 Informations générales concernant le présent mode d'emploi

Le présent mode d'emploi est partie constituante de l'appareil GLORIA et doit être constamment disponible sur ou à proximité de l'appareil.
Le mode d'emploi fournit d'importantes remarques et informations nécessaires à la sécurité d'utilisation de l'appareil !
Toute personne chargée de la manipulation / l'utilisation / la maintenance de l'appareil doit avoir lu le mode d'emploi dans sa totalité.
Conserver le mode d'emploi et le transmettre au propriétaire suivant !
Toutes les mises en garde contribuent aussi à votre sécurité personnelle !

1.1 Symboles figurant sur l'appareil

Toute personne chargée de la manipulation / l'utilisation / la maintenance de l'appareil doit avoir lu le mode d'emploi dans sa totalité.

Porter un vêtement de protection approprié aux produits à vaporiser utilisés. Ne pas remplir de substances oléagineuses ou contenant un produit solvant. Les personnes non concernées doivent rester à distance.

1.2 Symboles dans le mode d'emploi

Enlever d'abord les vêtements protecteurs et se nettoyer soigneusement les mains et le visage (se rincer la bouche) avant de manger, boire et fumer.

Chargeur utilisable à l'intérieur uniquement !

NE PAS pulvériser de liquides explosifs, extrêmement inflammables, facilement inflammables, inflammables ayant un point d'éclair inférieur à +40 °C, ni de substances comburantes et toxiques.

Porter des gants de protection !

Protéger l'appareil contre toute exposition prolongée au soleil et contre le gel.

A protéger de la pluie et de l'humidité !

Ne jamais diriger le jet de pulvérisation vers des personnes ou des animaux.

NE PAS éliminer les appareils électriques et électroniques usagés avec les ordures ménagères.

Élimination conforme à l'environnement !

Matériaux d'emballage recyclables !

Recyclable / Point de collecte pour batteries

Indication pour l'élimination des batteries

- Il ne faut pas chauffer la batterie à plus de +45 °C.
- Protégez la batterie du rayonnement solaire direct.
- Protégez la batterie du feu.
- Il ne faut pas mettre la batterie à la poubelle avec les déchets ménagers.

1.3 Avertissements

⚠ DANGER

Un avertissement à ce niveau de danger caractérise une situation créant d'un danger de mort. Suivre les instructions de cet avertissement afin d'éviter de graves blessures ou le danger de mort.

⚠ MISE EN GARDE !

Un avertissement à ce niveau de danger caractérise une situation potentiellement dangereuse.Suivre les instructions de cet avertissement afin d'éviter de graves blessures ou le danger de mort.

⚠ PRUDENCE

Un avertissement de ce niveau de danger signale une situation potentiellement dangereuse qui, si elle n'est pas évitée, est susceptible de provoquer des blessures. Suivre les instructions de cet avertissement afin d'éviter le risque de blessures.

ATTENTION

Un avertissement de ce niveau de danger signale un risque potentiel qui, s'il n'est pas évité, est susceptible de provoquer un dommage matériel. Suivre les instructions de cet avertissement afin d'éviter des dommages matériels.

REMARQUE !

Une remarque signale des informations supplémentaires ou des illustrations censées vous faciliter la manipulation et la compréhension de l'appareil.

1.4 Utilisation conforme

Les produits phytosanitaires ne doivent être utilisés que sur des surfaces exploitées à des fins agricoles, sylvicoles ou horticoles. L'utilisation sur d'autres surfaces (sur des surfaces dites non cultivées) telles que par ex. les voies d'accès aux garages, trottoirs, surfaces pavées, places de parking, etc., est INTERDITE ! Les produits phytosanitaires doivent être utilisés EXCLUSIVEMENT aux fins pour lesquelles ils ont été homologués !
Cet GLORIA appareil est un appareil destiné à protéger les plantes et conçu exclusivement pour épandre des produits phytosanitaires liquides autorisés par l'Office fédéral allemand de protection du consommateur et de sécurité alimentaire. Le bon usage de l'appareil implique le respect du mode d'emploi joint. Le mode d'emploi contient également les conditions de fonctionnement, d'entretien et de maintenance. Lors de l'épandage de produits phytosanitaires, respecter absolument les consignes de sécurité / mesures de protection indiquées par le fabricant du produit à pulvériser.

⚠ PRUDENCE

RISQUE INHÉRENT À L'UTILISATION NON CONFORME À L'USAGE PRÉVU !

L'appareil recèle des risques lorsqu'il n'est pas utilisé de façon conforme. Aussi, respecter les consignes de sécurité ci-après :

- **Utiliser l'appareil uniquement conformément à l'usage prévu !**
- **Respecter toutes les remarques et informations figurant dans le mode d'emploi.**

FR

1.5 Mauvais usage raisonnablement prévisible

L'appareil ne convient pas pour :

- les liquides explosifs, extrêmement inflammables, facilement inflammables ainsi que les liquides inflammables ayant un point d'éclair inférieur à + 60 °C
- les liquides comburants et toxiques
- les acides (pH ≤ 5), les bases (pH ≥ 9)
- les solvants ou les produits contenant des solvants
- les carburants
- les agents tensio-actifs susceptibles de causer ou de favoriser l'apparition de fissures sur les matières plastiques utilisées
- les liquides très épais, gluants ou formant des résidus qu'il est impossible d'éliminer ou de rincer totalement de l'appareil
- l'utilisation dans le secteur alimentaire

1.6 Risques résiduels

Cet appareil répond aux règles de l'art et satisfait toutes les dispositions de sécurité applicables !

Cependant, l'utilisation de l'appareil peut engendrer :

- des dangers pour la vie et l'intégrité corporelle de l'utilisateur ou d'autres personnes.
- des nuisances sur l'appareil.
- des nuisances sur d'autres biens matériels.

1.7 Limites de responsabilité

Nous vous signalons expressément que nous ne sommes pas responsables des dommages causés par notre appareil, dans la mesure où ces dommages seraient causés par le non respect du mode d'emploi, une utilisation non conforme à l'usage prévu, une réparation non conforme, dans la mesure où, lors d'un échange de pièces, les pièces d'origine du fabricant n'auraient pas été utilisées, ou si la réparation n'a pas été effectuée par le Service Après-Vente ou par un professionnel agréé. Ceci est également valable pour les accessoires.

2 Pour votre sécurité

Ce chapitre contient des avertissements et des consignes de sécurité importantes que vous devez absolument respecter lors de la manipulation et l'utilisation de l'appareil.

2.1 Consignes élémentaires de sécurité

Respecter les consignes élémentaires de sécurité ci-après afin de manipuler et utiliser l'appareil en toute sécurité :

- **Avant de monter le PULVÉRISATEUR DORSAL À BATTERIE, veuillez lire le mode d'emploi accompagnant le PULVÉRISATEUR DORSAL À BATTERIE utilisé et respectez les consignes de sécurité qui y figurent.**
- **Lire tous les avertissements de sécurité, les instructions, les illustrations et les spécifications fournis avec ce PULVÉRISATEUR DORSAL À BATTERIE. Ne pas suivre les instructions énumérées ci-dessous peut provoquer un choc électrique, un incendie et/ou une blessure sérieuse.**
- **Conserver la zone de travail propre et bien éclairée. Les zones en désordre ou sombres sont propices aux accidents.**
- **Ne pas faire fonctionner le PULVÉRISATEUR DORSAL À BATTERIE en atmosphère explosive, par exemple en présence de liquides inflammables, de gaz ou de poussières. Les outils électriques produisent des étincelles qui peuvent enflammer les poussières ou les fumées.**
- **Confier les réparations d'appareils pour usage domestique et le jardin uniquement aux ateliers de service. Veuillez commander les pièces de rechange auprès de votre concessionnaire. S'il n'a pas ces pièces en stock, il vous les procurera dans les plus brefs délais.**
- **Cet appareil répond aux règles de l'art et satisfait toutes les dispositions de sécurité !**
- **Des jeunes à partir de 16 ans ainsi que des personnes dont les capacités physiques, sensorielles ou mentales sont réduites ou qui ne possèdent pas d'ex-**

périence ou de connaissances de l'appareil peuvent utiliser celui-ci sous surveillance ou après avoir été avisés de l'utilisation sûre de l'appareil et après avoir compris les risques susceptibles d'en résulter. Les enfants ne sont pas autorisés à utiliser l'appareil. Surveillez les enfants pour s'assurer qu'ils ne jouent pas avec l'appareil.

- **Maintenir les enfants et les personnes présentes à l'écart pendant l'utilisation du PULVÉRISATEUR DORSAL À BATTERIE. Les distractions peuvent vous faire perdre le contrôle de l'outil.**
- **Avant toute utilisation du pulvérisateur, vérifier soigneusement que les organes de commande sous pression / en contact avec les liquides ainsi que la valve de sécurité sont en parfait état et fonctionnent correctement. Faites particulièrement attention à l'étanchéité du raccordement vissé et des raccords à vis. Vérifier que le matériel ne présente ni fissures, ni fragilité, ni corrosion. En cas de suspicion de dommages, mettre immédiatement l'appareil hors service.**
- **Ne pas laisser l'appareil sans surveillance tant qu'il fonctionne.**
- **La mise hors service n'est garantie que si l'interrupteur (D) se trouve sur la position « 0 ».**
- **Afin d'éviter des dommages et risques découlant d'une utilisation non conforme, vous devez respecter le mode d'emploi et le conserver soigneusement !**
- **En cas de cession de l'appareil à une autre personne, lui transmettre aussi le mode d'emploi !**
- **Utiliser pour l'appareil uniquement des pièces de rechange et des accessoires GLORIA d'origine. N'utiliser jamais de pièces de rechange / d'accessoires usés, modifiés ou défectueux !**

2.2 Risques pour la santé

⚠ DANGER

Danger de mort en cas d'incendie et / ou d'explosion ! Danger de mort en cas d'utilisation incorrecte de l'appareil ! Aussi, respecter les consignes de sécurité ci-après :

- Lors de la manipulation de substances dangereuses, port obligatoire d'une tenue de protection appropriée, y compris de gants protecteurs et d'une protection respiratoire. Éviter des sources d'inflammation dans l'environnement, veiller à une bonne aération du poste de travail.
- L'appareil ne doit pas servir à pulvériser des fluides inflammables.

⚠ MISE EN GARDE !

La manipulation de l'appareil ainsi que de produits phytosanitaires peut engendrer des risques avec des blessures pour conséquence. Veuillez donc respecter absolument les consignes de sécurité / mesures de protection indiquées par le fabricant deproduits à vaporiser ainsi que les consignes de sécurité ci-après :

- Lors de la manipulation de produits phytosanitaires et pesticides, enlever les vêtements de protection et se laver soigneusement les mains et le visage (se rincer la bouche) avant de manger, boire et fumer.
- Ne pas dégager les buses bouchées en soufflant avec la bouche.
- Ne pas pulvériser de liquide sur des surfaces très chaudes.
- Ne jamais diriger le jet de pulvérisation vers des personnes ou des animaux.
- Ne pas diriger vers soi l'extrémité de la lance lorsqu'on la dévisse.
- Ne pas remplir de substances oléagineuses ou contenant un produit solvant.
- NE PAS pulvériser de liquides explosifs, extrêmement inflammables, facilement inflammables, inflammables ayant un point d'éclair inférieur à +40 °C, ni de substances comburantes et toxiques
- Ne jamais entreprendre de modifications ni apporter d'améliorations sur l'appareil sans l'autorisation du fabricant ! Ne jamais ponter, modifier ou enlever les dispositifs de sécurité.

⚠ MISE EN GARDE !

Danger pour la santé en cas de contact avec les produits phytosanitaires ! En cas d'inhalation, d'ingestion ou d'absorption par la peau, les produits phytosanitaires peut provoquer des atteintes à la santé. En cas d'apparition de symptômes ou de doute, faire appel

FR

à un médecin. Aussi, respecter les consignes de sécurité ci-après :

- Observer les consignes de sécurité figurant sur les étiquettes des produits phytosanitaires. Respecter la concentration max. indiquée. Certains liquides nécessitent le port de lunettes de protection, de gants protecteurs ou d'autres mesures de protection.
- Demandez toujours une fiche de données de sécurité au fabricant du produit à vaporiser.

FR

2.3 Danger par dommages matériels

Des dommages matériels sur l'appareil peuvent survenir en cas d'usage inapproprié ! Aussi, respectez les consignes de sécurité ci-après :

- Protéger l'appareil contre toute exposition prolongée au soleil et contre le gel.
- N'utilisez jamais l'appareil en dessous de 0 °C.
- Ne pas laisser la conduite flexible longtemps sous pression.
- Ne jamais laisser la pompe tourner à sec car cela risque de provoquer des dégâts matériels sur l'appareil.
- En raison de vapeurs d'ammoniac (danger de craquelure sur le laiton), ne jamais conserver l'appareil dans des étables, ne pas le remplir avec des solutions contenant de l'azote et du phosphate.
- L'appareil n'est pas destiné à la conservation de liquides ; le vider et le rincer chaque jour après chaque utilisation.
- Sécurisez l'appareil pendant le transport pour éviter un écoulement du liquide à pulvériser.
- Éteignez toujours l'appareil avant de le transporter : **amenez l'interrupteur sur la position « 0 ».**

2.4 Consignes de sécurité relatives au chargeur et à la batterie (non inclus dans la livraison)

⚠ DANGER

DANGER DE MORT PAR CHOC ÉLECTRIQUE !

Danger de mort en cas de contact avec des câbles ou des pièces sous tension ! Aussi, respecter les consignes de sécurité ci-après :

- **La tension du secteur doit correspondre à la tension (V~) indiquée sur la plaque signalétique du chargeur !**
- **Les enfants ainsi que les personnes présentant des capacités physiques, sensorielles ou mentales amoindries, ou manquant d'expérience et de connaissances, ne sont pas autorisées à utiliser la batterie.**
- **En cas d'endommagement du câble d'alimentation du chargeur, vous devez changer le chargeur au complet !**
- **Ne brancher la station de charge que sur courant alternatif.**
- **Ne recharger qu'avec le chargeur spécifié par le fabricant. Un chargeur qui est adapté à un type de bloc de batteries peut créer un risque de feu lorsqu'il est utilisé avec un autre type de bloc de batteries.**
- **La tension de la batterie doit correspondre à la tension de chargement de batterie débitée par le chargeur. N'utilisez que des chargeurs BOSCH 18 V de la série « POWER 4 ALL ». GLORIA et Bosch vous proposent un vaste assortiment d'accus adaptés offrant différentes capacités (Ah) (voir le chapitre 11 « Accessoires / Pièces de rechange »).**
- **N'utiliser les outils électriques qu'avec des blocs de batteries spécifiquement désignés. L'utilisation de tout autre bloc de batteries peut créer un risque de blessure et de feu.**
- **Ne pas utiliser un bloc de batteries ou un outil fonctionnant sur batteries qui a été endommagé ou modifié. Les batte-**

ries endommagées ou modifiées peuvent avoir un comportement imprévisible provoquant un feu, une explosion ou un risque de blessure.

- **Lorsqu'un bloc de batteries n'est pas utilisé, le maintenir à l'écart de tout autre objet métallique, par exemple trombones, pièces de monnaie, clés, clous, vis ou autres objets de petite taille qui peuvent donner lieu à une connexion d'une borne à une autre. Le courtcircuitage des bornes d'une batterie entre elles peut causer des brûlures ou un feu.**
- **Ne pas exposer un bloc de batteries ou un outil fonctionnant sur batteries au feu ou à une température excessive. Une exposition au feu ou à une température supérieure à 130°C peut provoquer une explosion.**
- **Suivre toutes les instructions de charge et ne pas charger le bloc de batteries ou l'outil fonctionnant sur batteries hors de la plage de températures spécifiée dans les instructions. Un chargement incorrect ou à des températures hors de la plage spécifiée de températures peut endommager la batterie et augmenter le risque de feu.**

⚠ DANGER

DANGER DE MORT PAR CHOC ÉLECTRIQUE ET RISQUE D'INCENDIE ET D'EXPLOSION !
Pour éviter des situations présentant un danger de mort :

- **avant chaque utilisation, le chargeur, le connecteur de charge et la fiche secteur doivent être en bon état de fonctionnement.**
- **ne jamais toucher les contacts.**
- **vous ne devez pas recouvrir les fentes d'aération du chargeur. Le chargeur risque sinon de surchauffer et de ne plus fonctionner correctement.**
- **il faut protéger le chargeur et la batterie de la chaleur et de l'humidité.**
- **il ne faut immerger ni le chargeur ni la batterie dans du liquide.**
- **il faut utiliser le chargeur seulement pour charger les batteries Li-ion originales.**
- **il ne faut jamais ouvrir le chargeur ni la batterie.**
- **il ne faut pas utiliser le chargeur sur une surface combustible.**
- **il ne faut pas utiliser le chargeur à proximité de matériaux facilement inflammables.**
- **il faut protéger la batterie de la chaleur, du rayonnement solaire permanent et du feu. N'entreposez la batterie que dans une plage de température de 0 °C jusqu'à max. + 45 °C. Ne posez pas la batterie sur un radiateur.**
- **le chargeur doit être utilisé avec un disjoncteur différentiel (RCD) disjonctant dès que le différentiel d'intensité dépasse 30 mA. Consultez votre électricien installateur !**

⚠ PRUDENCE

RISQUE DE BLESSURE ! Introduisez la batterie seulement quand l'appareil est éteint. L'introduction des batteries dans un appareil en marche peut causer des accidents.

⚠ PRUDENCE

RISQUE DE BLESSURE PAR LIQUIDES OU VAPEURS CAUSTIQUES ! Dans de mauvaises conditions, du liquide peut être éjecté de la batterie; éviter tout contact. En cas de contact accidentel, nettoyer à l'eau. Si le liquide entre en contact avec les yeux, rechercher en plus une aide médicale. Le liquide éjecté des batteries peut causer des irritations ou des brûlures.

2.5 Avertissements de sécurité généraux pour l'outil électrique

⚠ MISE EN GARDE !

Lire tous les avertissements de sécurité, les instructions, les illustrations et les spécifications fournis avec ce PULVÉRISATEUR DORSAL À BATTERIE.
Ne pas suivre les instructions énumérées ci-dessous peut provoquer un choc électrique, un incendie et/ou une blessure sérieuse.

Conserver tous les avertissements et toutes les instructions pour pouvoir s'y reporter ultérieurement. Le terme "outil électrique" dans les avertissements fait référence à votre outil électrique alimenté par le secteur (avec cordon d'alimentation) ou votre outil électrique fonctionnant sur batterie (sans cordon d'alimentation).

FR

FR

Sécurité de la zone de travail

- **Conserver la zone de travail propre et bien éclairée.** Les zones en désordre ou sombres sont propices aux accidents.
- **Ne pas faire fonctionner le PULVÉRISATEUR DORSAL À BATTERIE en atmosphère explosive, par exemple en présence de liquides inflammables, de gaz ou de poussières.** Les outils électriques produisent des étincelles qui peuvent enflammer les poussières ou les fumées.
- **Maintenir les enfants et les personnes présentes à l'écart pendant l'utilisation du PULVÉRISATEUR DORSAL À BATTERIE.** Les distractions peuvent vous faire perdre le contrôle de l'outil.

Sécurité électrique

- **Il faut que les fiches de l'outil électrique soient adaptées au socle. Ne jamais modifier la fiche de quelque façon que ce soit. Ne pas utiliser d'adaptateurs avec des outils électriques à branchement de terre.** Des fiches non modifiées et des socles adaptés réduisent le risque de choc électrique.
- **Éviter tout contact du corps avec des surfaces reliées à la terre telles que les tuyaux, les radiateurs, les cuisinières et les réfrigérateurs.** Il existe un risque accru de choc électrique si votre corps est relié à la terre.
- **Ne pas exposer le PULVÉRISATEUR DORSAL À BATTERIE à la pluie ou à des conditions humides.** La pénétration d'eau à l'intérieur d'un outil électrique augmente le risque de choc électrique.
- **Ne pas maltraiter le cordon. Ne jamais utiliser le cordon pour porter, tirer ou débrancher l'outil électrique. Maintenir le cordon à l'écart de la chaleur, du lubrifiant, des arêtes vives ou des parties en mouvement.** Des cordons endommagés ou emmêlés augmentent le risque de choc électrique.
- **Lorsqu'on utilise un outil électrique à l'extérieur, utiliser un prolongateur adapté à l'utilisation extérieure.** L'utilisation d'un cordon adapté à l'utilisation extérieure réduit le risque de choc électrique.

PROTECTION ANTI-SURCHARGE !

- Votre PULVÉRISATEUR DORSAL À BATTERIE est équipé d'une protection anti-surcharge. En cas de sollicitation excessive, l'appareil s'éteint automatiquement. Dans ce cas, éteignez l'appareil par l'interrupteur Marche/Arrêt **(D)**. Actionnez la vanne de fermeture rapide contre le réservoir pour résorber la pression dans la conduite flexible, et faites ensuite redémarrer le PULVÉRISATEUR PORTABLE SANS FIL.

PROTECTION ANTI-SURCHAUFFE !

- Votre PULVÉRISATEUR DORSAL À BATTERIE est équipé d'une protection anti-surchauffe pour l'accu. Si l'appareil est utilisé pendant une période prolongée en exerçant une contrainte proche du maximum, ou en présence de températures ambiantes élevées, les cellules de l'accu risquent de surchauffer. Au-dessus de 70 °C, un déchargement n'est plus possible. Dans ce cas, l'appareil s'éteint automatiquement. Après le refroidissement de l'accu, il est possible de faire redémarrer le PULVÉRISATEUR DORSAL À BATTERIE.

COUPURE EN CAS DE BASSE TENSION !

- Votre PULVÉRISATEUR DORSAL À BATTERIE est doté d'une fonction coupant l'accu en cas de basse tension. Cette fonction éteint automatiquement l'appareil lorsque la tension descend en dessous d'une valeur spécifiée (voir l'affichage en haut à droite sur l'écran). Dans ce cas, rechargez l'accu ou mettez un accu chargé dans l'appareil.

Sécurité des personnes

- **Utilisez l'appareil conformément à l'usage prévu !** Ne travaillez que dans la plage de puissance indiquée.
- **Vérifiez avant chaque mise en service que l'appareil est en bon état. Il ne doit pas être mis en service si :**
  - l'appareil présente des dommages visibles.
  - l'appareil a fait une chute.
- En cas de fatigue, de maladie ou sous l'emprise de l'alcool ou autre drogues ou médicaments, cet appareil ne doit pas être utilisé.
- **Rester vigilant, regarder ce que vous êtes en train de faire et faire preuve de bon sens dans votre utilisation de l'outil électrique. Ne pas utiliser un outil électrique lorsque vous êtes fati-**

gué ou sous l'emprise de drogues, de l'alcool ou de médicaments. Un moment d'inattention en cours d'utilisation d'un outil électrique peut entraîner des blessures graves.

- **Utiliser un équipement de protection individuelle. Toujours porter une protection pour les yeux.** Les équipements de protection individuelle tels que les masques contre les poussières, les chaussures de sécurité antidérapantes, les casques ou les protections auditives utilisés pour les conditions appropriées réduisent les blessures.
- **Éviter tout démarrage intempestif. S'assurer que l'interrupteur est en position arrêt avant de brancher l'outil au secteur et/ou au bloc de batteries, de le ramasser ou de le porter.** Porter le PULVÉRISATEUR DORSAL À BATTERIE en ayant le doigt sur l'interrupteur ou brancher des outils électriques dont l'interrupteur est en position marche est source d'accidents.
- **Ne pas se précipiter. Garder une position et un équilibre adaptés à tout moment.** Cela permet un meilleur contrôle du PULVÉRISATEUR DORSAL À BATTERIE dans des situations inattendues.
- **Rester vigilant et ne pas négliger les principes de sécurité de l'outil sous prétexte que vous avez l'habitude de l'utiliser.** Une fraction de seconde d'inattention peut provoquer une blessure grave.

Utilisation et entretien de l'outil électrique

- **Ne surchargez pas le PULVÉRISATEUR PORTABLE SANS FIL. Utiliser l'outil électrique adapté à votre application.** L'outil électrique adapté réalise mieux le travail et de manière plus sûre au régime pour lequel il a été construit.
- **N'utilisez pas un PULVÉRISATEUR PORTABLE SANS FIL dont l'interrupteur est défectueux.** Tout outil électrique qui ne peut pas être commandé par l'interrupteur est dangereux et il faut le réparer.
- **Débranchez la batterie avant d'effectuer des réglages sur l'appareil, de changer des pièces de l'outil d'intervention ou de ranger le PULVÉRISATEUR PORTABLE SANS FIL.** De telles mesures de sécurité préventives réduisent le risque de démarrage accidentel de l'outil électrique.
- **Conservez les PULVÉRISATEURS PORTABLES SANS FIL qui ne servent pas hors de la portée des enfants. Ne permettez pas l'utilisation du PULVÉRISATEUR PORTABLE SANS FIL aux personnes qui n'ont pas l'habitude de l'utiliser ou qui n'ont pas lu les présentes instructions.** Les outils électriques sont dangereux entre les mains d'utilisateurs novices.
- **Entretenez le PULVÉRISATEUR PORTABLE SANS FIL et l'outil d'intervention avec soin. Vérifiez que les pièces mobiles fonctionnent impeccablement et qu'elles ne sont pas coincées, vérifiez si des pièces sont cassées ou endommagées de manière à gêner le bon fonctionnement du PULVÉRISATEUR PORTABLE SANS FIL. En cas de dommages, faire réparer l'outil électrique avant de l'utiliser.** De nombreux accidents sont dus à des outils électriques mal entretenus.
- **Utilisez le PULVÉRISATEUR PORTABLE SANS FIL, les accessoires, les outils d'intervention, etc. conformément aux présentes instructions. Tenez compte ce faisant des conditions de travail et de l'activité à accomplir.** L'utilisation du PULVÉRISATEUR PORTABLE SANS FIL dans des applications différentes de celles prévues pourrait engendrer des situations dangereuses.
- **Il faut que les poignées et les surfaces de préhension restent sèches, propres et dépourvues d'huiles et de graisses.** Des poignées et des surfaces de préhension glissantes rendent impossibles la manipulation et la maîtrise en toute sécurité du PULVÉRISATEUR PORTABLE SANS FIL dans des situations inattendues.

Maintenance et entretien

- **Faire entretenir l'outil électrique par un réparateur qualifié utilisant uniquement des pièces de rechange identiques.** Cela assure le maintien de la sécurité de l'outil électrique.
- **Ne jamais effectuer d'opération d'entretien sur des blocs de batteries endommagés.** Il convient que l'entretien des blocs de batteries ne soit effectué que par le fabricant ou les fournisseurs de service autorisés.
- **N'utiliser jamais de pièces de rechange / d'accessoires usés, modifiés ou défectueux !**

- **L'appareil a une durée de vie maximum de 10 ans.**

⚠ PRUDENCE

RISQUE DE BLESSURE PAR MISE EN MARCHE INVOLONTAIRE !
Une mise en marche involontaire peut entraîner des blessures. Pour éviter ce risque, retirez la batterie si :
- vous laissez l'appareil sans surveillance.
- vous effectuez l'entretien, le contrôle ou le nettoyage de l'appareil.
- l'appareil présente des défauts de fonctionnement.

FR

3 Avant de pouvoir utiliser l'appareil

Ce chapitre vous fournit des informations concernant l'état à la livraison.

3.1 Etat à la livraison

L'appareil est livré en standard comme suit :

- Le PULVÉRISATEUR PORTABLE SANS FIL est fini de monter
- Accus : « Accus POWER FOR ALL » (18,0 V 2,5 Ah, type : PBA 18,0 V W-A) / (18,0 V 4,0 Ah, type : PBA 18,0 V W-A) [sans illustration et **N'ACCOMPAGNE PAS l'article 000067.0000**]
- Chargeur (AL 1810 CV) [sans illustration et **N'ACCOMPAGNE PAS l'article 000067.0000**]
- Soupape à fermeture rapide en plastique plein
- Couvercle
- Lance en laiton avec buse à cône creux
- 2 x bretelles rembourrées réglables
- 2 x ceintures au bassin rembourrées
- 1 x ceinture pectorale
- Logement de la lance de pulvérisation contre le réservoir
- Crible de remplissage
- Buse à jet plat
- Clip pour la rallonge de lance de pulvérisation
- 1 x mode d'emploi et informations sur le produit

Des outils éventuels sont joints séparément dans l'emballage.

3.2 Parties constituantes de l'appareil

A Couvercle du récipient
B Crible de remplissage
C Réservoir en polyéthylène
D Interrupteur à bascule Marche/Arrêt
E Affichage d'état de charge
F Compartiment à accu
G Conduite de pulvérisation
H Soupape à fermeture rapide en plastique plein
I Buse à jet plat
J Clip pour la rallonge de lance de pulvérisation
K Lance en laiton avec buse à cône creux
L Compartiment pour accessoires / pièces de rechange
M 2 x ceintures au bassin rembourrées
N Raccord de flexible
O 1 x ceinture pectorale
P Étagère pour lance de pulvérisation (carquois)
Q 2 x bretelles rembourrées réglables
R Support de la lance de pulvérisation

4 Caractéristiques techniques

PULVÉRISATEUR DORSAL SANS FIL PRO 1200 LI-ON

Numéro d'article (sans la batterie et le chargeur) :	000067.0000
Batterie **(NON inclus dans l'article 000067.0000)**	
Type :	Lithium-Ion **(Bosch PBA 18V 2.5 Ah)**
Tension nominale :	18,0 V
Capacité nominale :	2,5 Ah
Station de charge **(AL 1810 CV) (NON inclus dans l'article 000067.0000)**	
D'entrée :	220-240 V~ / 50/60 Hz
Sortie :	14,4-18,0 V / DC / 1,0 A
Durée de chargement de la batterie :	244 Min.
Plage admissible de températures de chargement :	0 – + 45 °C
Classe de protection :	II

(Ces chiffres se rapportent au chargeur AL 1810 CV)

Pulvérisateur dorsal à batterie	
Quantité max. de remplissage en litres :	12 L
Température de service admissible :	+ 40°C
Poids à vide :	3,74 kg
Poids rempli :	15,74 kg
Buse à cône creux, angle de pulvérisation; matériau	ø 1mm; 55°; laiton
Buse à jet plat, angle de pulvérisation ; matériau	80°; laiton
Matière du récipient :	polyéthylène
Matériau du joint :	FKM
Pompe :	polyéthylène / TPV
Ouverture de maille du filtre dans la soupape à fermeture rapide :	0,9 mm
Ouverture de maille dans le tamis de remplissages :	1,5 mm
Filtre dans l'appareil :	1,2 mm

5 Montage

Figure 1

REMARQUE !

Votre appareil est livré fini de monter, sauf pour la lance de pulvérisation.

1. Retirez le PULVÉRISATEUR PORTABLE SANS FIL de l'emballage et vissez la lance de pulvérisation **(K)** sur la vanne à fermeture rapide **(H)**. Si nécessaire, monter également la rallonge (accessoire) de la lance de pulvérisation, y compris le clip **(J)**.

6 Avant la première mise en service

MISE EN GARDE !

AVANT LA MISE EN SERVICE, LISEZ LE CHAPITRE 2 « POUR VOTRE SÉCURITÉ » .

Aussi, respectez les consignes de sécurité ci-après :

- **La tension du secteur doit correspondre à la tension (V~) indiquée sur la plaque signalétique du chargeur.**

Le chargeur doit être utilisé seulement dans des endroits secs.

FR

FR

REMARQUE !

- Chargez la batterie complètement avant la première utilisation. Veillez à effectuer le chargement à température ambiante. C'est une condition pour permettre une longue durée de vie de la batterie.
- Si la durée de fonctionnement est sensiblement réduite malgré un chargement complet, la batterie est usée et doit être remplacée. N'utilisez que les BOSCH batteries Li-ion originales que vous pouvez commander auprès du service après-vente du fabricant.
- Le chargeur et la batterie peuvent chauffer pendant le chargement. C'est normal et ne signifie pas qu'il y a un défaut technique.
- La batterie Li-ion peut être chargée à tout moment, indépendamment de l'état de charge. Une interruption du chargement ne nuit pas à la batterie. Un circuit de protection dans le COMPRESSEUR SANS FIL empêche une décharge profonde de la batterie.
- La batterie est équipée d'une surveillance de la température n'autorisant son chargement que dans une plage de températures comprise entre 0 °C et +45 °C. Cela permet de conférer une longue durée de vie à la batterie.
- Après l'extinction automatique de l'appareil, ne continuez pas d'appuyer sur l'interrupteur marche/arrêt **(D)**. La batterie risque d'être endommagée. Respectez les consignes de mise au rebut de la batterie.

6.1 Chargement

Figures 2 – 3

Ces illustrations se réfèrent à la batterie 18,0 V / 2,5 Ah et au chargeur AL 1810 CV.

2 Le chargement commence dès que la fiche mâle du chargeur est enfoncée dans la prise et que la batterie est mise en place dans le chargeur.

Le processus intelligent de charge permet de déterminer automatiquement l'état de charge de la batterie et de charger cette dernière avec le courant de charge optimal en fonction de sa température et de sa tension. Grâce à cela, la batterie est ménagée et reste toujours complètement chargée lorsqu'elle est stockée dans le chargeur.

Indicator statuses:

Le processus de charge est signalé par le clignotement de l'indicateur de charge .

L'allumage permanent de l'indicateur de charge signale que l'accu est complètement chargé ou que la température de l'accu se trouve en dehors de la plage de températures de charge admissible et que l'accu ne peut donc pas être chargé. Dès que la plage de températures admissible est atteinte, l'accu est chargé. En l'absence d'accu dans le chargeur, l'allumage permanent de l'indicateur de charge indique que le câble d'alimentation secteur est connecté à une prise de courant et que le chargeur est opérationnel.

3 Après avoir achevé le chargement, commencez par débrancher la fiche mâle du chargeur de la prise de courant. Ensuite, retirez l'accu du chargeur.

7 Mise en service

DANGER

Avant la mise en service, lisez le chapitre 2 « Pour votre sécurité ».

MISE EN GARDE

Danger pour la santé en cas d'écoulement les produits phytosanitaires ! Un défaut d'étanchéité sur l'appareil ou ses éléments peut entraîner l'écoulement ou la projection les produits phytosanitaires. Aussi, respecter les consignes de sécurité ci-après :

- Avant toute utilisation, vérifier le bon état et l'étanchéité de l'appareil. **Pour le test d'étanchéité, remplir le réservoir d'eau !**
- Vérifier que tous les raccords sont bien serrés.

7.1 Remplir l'appareil

Figures 4 – 6

Enlever le couvercle **(A)** du récipient et remplir l'appareil au travers du crible de remplissage **(B)**. Fermer le récipient avec le couvercle correspondant.

- Respecter la quantité max. de remplissage (voir caractéristiques techniques), les prescriptions de sécurité et les matières autorisées de travail.
- Vérifier la quantité de remplissage.
- Respecter les indications du fabricant de produit à pulvériser !

Quantité de dosage

REMARQUE !

Préparer séparément le liquide à pulvériser (dans un seau), en respectant les indications du fabricant, et ne pas mélanger dans le réservoir. Le tableau suivant renseigne sur la quantité de dosage :

	Concentration							
	0,1 %	0,15 %	0,2 %	0,25 %	0,5 %	1,0 %	1,5 %	2,0 %
1 Litre	1 ml	1,5 ml	2 ml	2,5 ml	5 ml	10 ml	15 ml	20 ml
2 Litres	2 ml	3 ml	4 ml	5 ml	10 ml	20 ml	30 ml	40 ml
3 Litres	3 ml	4,5 ml	6 ml	7,5 ml	15 ml	30 ml	45 ml	60 ml
4 Litres	4 ml	6 ml	8 ml	10 ml	20 ml	40 ml	60 ml	80 ml
5 Litres	5 ml	7,5 ml	10 ml	12,5 ml	25 ml	50 ml	75 ml	100 ml
10 Litres	10 ml	15 ml	20 ml	25 ml	50 ml	100 ml	150 ml	200 ml
12 Litres	12 ml	18 ml	24 ml	30 ml	60 ml	120 ml	180 ml	240 ml

Buses pour le PULVÉRISATEUR PORTABLE SANS FIL

Application	N° de réf.	Type de buse	Désignation	Angle de pulvérisation	Pression opérationnelle	Quantité de liquide épandue	Matériau	Remarque
Insecticides	725830.0000	cône creux,	G-H 49-55	55°	3,0 bar	650ml/min	Laiton	Gouttes de taille moyenne, conviennent pour le traitement des plantes arbustives et buissons
Fongicides	725830.0000	cône creux,	G-H 49-55	55°	3,0 bar	650ml/min	Laiton	Gouttes de taille moyenne, conviennent pour le traitement des plantes arbustives et buissons
Herbicides	730404.0000	jet plat	8003	80°	2,0 bar	950ml/min	Plastique	Gouttes grossières, à dérive réduite, conviennent pour le traitement des surfaces
Désinfection*	532430.0000	jet plat	8001	80°	4,6 bar	490ml/min	Laiton	Gouttelettes fines, conviennent à la désinfection des surfaces *** Non livré d'origine**

7.2 Mise en place de la batterie

Figures 7 – 8

7 Ouvrez la trappe du compartiment à batterie **(F)**. Assurez-vous que lors de la mise en place de la batterie les contacts de l'appareil et ceux de la batterie sont secs.

8 Glissez la batterie chargée dans l'adaptateur de batterie, comme illustré, jusqu'à ce qu'il se verrouille avec un « clic » audible.

FR

7.3 Régler correctement les bretelles et la ceinture au bassin contre le corps

Figures 9 – 12

Votre appareil est équipé de deux bretelles **(Q)** rembourrées, deux ceintures au bassin **(M)** rembourrées ainsi que d'une ceinture pectorale **(O)** dont il est possible de régler la longueur.

Pour répartir la charge de façon optimale et travailler sans fatigue, l'appareil doit être porté parallèle à la colonne vertébrale.

9 Enfilez l'appareil sur le dos comme illustré. Clipser la ceinture pectorale **(O)** puis la régler en hauteur et en largeur comme illustré.

10 Si la ceinture pectorale **(O)** est trop haut en assise, il est possible de la descendre à l'aide du dispositif d'ajustage rapide situé en haut contre la bretelle **(Q)**. Ensuite, régler le PULVÉRISATEUR PORTABLE SANS FIL en ajustant la hauteur des bretelle **(Q)** par les pattes de traction inférieures, de sorte que les rembourrages appliquent confortablement au bas du dos.

11 Clipser maintenant la ceinture au bassin **(M)** et l'attacher fermement comme illustré. Veiller ce faisant à ce que les rembourrages soient fermement en assise au bas du dos.

12 Maintenant l'appareil devrait appliquer parallèlement au dos, la majorité du poids devrait appliquer sur le bassin et les bretelles et/ou la ceinture pectorale devrai(en)t stabiliser l'appareil de sorte qu'il ne puisse pas basculer en arrière.

7.4 Pulvériser

Figures 13 – 16

⚠ MISE EN GARDE

La manipulation de l'appareil ainsi que de produits de produits phytosanitaires peut engendrer des risques avec des blessures pour conséquence. Veuillez donc respecter absolument les consignes de sécurité / mesures de protection du présent mode d'emploi ainsi que les consignes de sécurité suivantes :

- Ne faites fonctionner l'appareil que pendant que vous le portez à la verticale et en assise correcte sur le dos.

13 **Allumer l'appareil en amenant l'interrupteur à bascule Marche/Arrêt (D) sur la position « I ».** La conduite de pulvérisation **(G)** se remplit alors de liquide à pulvériser et l'intégralité de la pression de service nécessaire pour pulvériser est générée. Le fait de pousser vers le bas le levier d'actionnement qui équipe la vanne à fermeture rapide **(H)** déclenche la pulvérisation. Pour stopper immédiatement la pulvérisation, il suffit de lâcher le levier d'actionnement.

REMARQUE !

Lors de la première mise en service, les conduites flexibles du système ne sont pas encore pleines de liquide, raison pour laquelle le liquide peut tarder jusqu'à 10 secondes à sortir pendant que vous maintenez le levier d'actionnement appuyé.

⚠ PRUDENCE

14 Faire attention à la direction du vent ! Ne pas pulvériser face au vent. Veiller à mouiller uniformément les objets lors de la pulvérisation. Évitez que des gouttelettes pulvérisées dérivent vers les surfaces limitrophes.

15 Distance de la buse par rapport à l'objet destinataire :

- Utilisation d'insecticides / fongicides. Distance de la buse à cône creux à la plante / l'arbuste : 40 – 50 cm.
- Utilisation d'herbicides. Buse à jet plat. Distance par rapport au sol 50 cm. (Largeur de pulvérisation au sol 84 cm).

16 En cas d'interruptions du travail ou de pauses, clipser la lance de pulvérisation contre l'appareil. einclipsen.

7.5 Affichage d'état de la batterie

Figure 17

17 L'appareil est équipé d'un indicateur d'état de charge **(E)** qui vous renseigne en permanence sur la capacité restante, en %, de la batterie. L'indicateur d'état de charge **(E)** se compose de 4 affichages [4 LED vertes].

Capacité de la batterie (Symbole d'accu) :

Reserve ≤ 30% ≤ 60% 100%

REMARQUE !

Après l'enlèvement de l'accu suivi de sa remise en place, il peut arriver dans des cas rares que l'affichage de l'état de charge **(E)** indique une puissance plus élevée qu'avant l'enlèvement. La raison est que la puissance d'accu détectée en dernier pendant le fonctionnement est enregistrée dans l'appareil.

Après l'enlèvement et la remise en place de l'accu dans l'appareil, la puissance de l'accu est à nouveau mesurée, ce qui peut conduire à l'affichage d'une puissance plus élevée.

8 Mise hors service & Entreposage

8.1 Mise hors service

Figure 18

18 Mettre l'appareil hors service en amenant l'interrupteur à bascule Marche / Arrêt **(D)** sur « 0 » puis éteindre complètement l'appareil.

ATTENTION

Une utilisation non conforme de l'appareil peut entraîner des dégâts matériels ! Aussi, respectez le consigne de sécurité suivantes :

- Pour éviter que la batterie se décharge, enlevez la batterie de l'appareil pendant une période prolongée de non-utilisation. Pour ce faire, retirer l'accu de l'appareil.

8.2 Vidange et nettoyage

Figures 19 – 21

MISE EN GARDE !

Danger pour la santé en cas d'écoulement de produit phytosanitaires ! Respecter les consignes de sécurité du présent mode d'emploi. Pour l'élimination des quantités résiduelles, se conformer aux lois en vigueur et aux recommandations du fabricant du produit.

19 – 21 Après utilisation, nettoyer l'appareil et le système de flexible soigneusement à l'eau (rincer plusieurs fois). Pour ce, actionner la pompe plusieurs fois et tirer le levier d'actionnement sur la soupape à fermeture rapide. Recueillir la quantité résiduelle et la diluer comme décrit ci-avant selon un rapport 1:10 et l'épandre sur les cultures. Laisser sécher l'appareil à l'état ouvert, si possible le faire pendre tout en maintenant l'ouverture vers le bas.

ATTENTION

Des dégâts matériels peuvent survenir en cas d'utilisation inappropriée du PULVÉRISATEUR PORTABLE SANS FIL ! Aussi, respectez les consignes de sécurité suivantes :

- Retirez la batterie avant chaque nettoyage. Ne pas plonger le PULVÉRISATEUR DORSAL À BATTERIE dans l'eau ni le nettoyer à l'eau ou l'asperger. L'appareil doit être protégé de l'humidité.
- Nettoyez l'appareil de l'extérieur avec un chiffon humide ou une brosse à poils doux. N'utilisez pas de produit de nettoyage récurant ou chimique.

FR

FR

8.3 Entreposage

Figures 22 – 25

MISE EN GARDE !

La manipulation de l'appareil ainsi que de produits phytosanitaires peut engendrer des risques avec des blessures pour conséquence. Conservez donc l'appareil ainsi que les produits phytosanitaires hors de portée des enfants.

- Vider et nettoyer l'appareil comme indiqué à la section 8.2.

22 – 25 Détacher le couvercle du réservoir – Retirer la batterie – Clipser la lance sur son logement – Sécher l'appareil et le conserver à l'abri du gel.

8.3.1 Stocker correctement la batterie et le chargeur

Observez strictement aussi les "Consignes de sécurité relatives au chargeur et à la batterie" au chapitre "Consignes de sécurité importantes".

ATTENTION

Une utilisation non conforme de l'appareil peut entraîner des dégâts matériels ! Il ne faut pas entreposer une batterie vide sans la recharger. Bien que la décharge spontanée soit assez faible, une batterie vide peut être détruite si elle est entreposée trop longtemps. Veuillez donc observer les consignes suivantes pour une période prolongée de non-utilisation (p.ex. dans les mois d'hiver) :

- entreposez la batterie avec une charge d'env. 40 - 60 %.
- rangez la batterie séparément dans un endroit sec, situé en hauteur, fermé, protégé du gel, à des températures entre 0 °C et + 45 °C. A une température d'entreposage de +15 °C, la décharge spontanée et le vieillissement chimique sont minimaux. Evitez une exposition directe au rayonnement solaire.
- si la batterie reste inutilisée pendant plus de 6 mois, vérifiez l'état de charge dans la station de charge à l'aide de l'affichage d'état. Le cas échéant, rechargez la batterie à environ 40 - 60 % de sa capacité.

8.4 Entretien

- Respectez toutes les directives nationales en ce qui concerne la sécurité y compris celle de la sécurité de travail.
- Enduire régulièrement les joints de graisse silicone GLORIA.
- Confier les réparations uniquement aux ateliers de service GLORIA.
- Utiliser uniquement des pièces de rechange GLORIA d'origine pour effectuer des réparations (voir la boutique GLORIA en ligne **https://shop.gloriagarten.de**).
- Vous trouverez d'autres accessoires sur le site **www.gloriagarten.de**

8.4.1 Nettoyage du tube de crible dans la vanne à fermeture rapide ainsi que dans l'appareil

Figures 26 – 28

MISE EN GARDE !

Pendant le nettoyage du petit tube de crible, des risques de vous blesser peuvent surgir. Portez des gants de protection et le cas échéant une tenue de protection.

- Éteignez l'appareil.
- Eliminer complètement la pression de la conduite flexible **(G)** en tirant, même si l'appareil est vide, le levier d'actionnement sur la soupape à fermeture rapide **(H)** et épandre sur les cultures la quantité résiduelle se trouvant éventuellement dans le système.
- Graisser régulièrement la bague d'étanchéité dans le couvercle du récipient et toutes les autres pièces mobiles avec de la graisse exempte de résine et d'acide.
- Utiliser uniquement des pièces de rechange GLORIA d'origine pour effectuer des réparations (voir la boutique GLORIA en ligne **https://shop.gloriagarten.de**).
- Confier les réparations uniquement aux ateliers de service GLORIA.

26 Petit tube de crible dans la vanne à fermeture rapide

- Dévisser le raccord vissé à flexible de la vanne à fermeture rapide, et le retirer avec le crible de la vanne à fermeture rapide. Dévisser le petit tube de crible du raccord vissé à flexible puis le nettoyer soigneusement avec de l'eau. Après le nettoyage, monter dans l'ordre chronologique inverse. Serrer à la main tous les raccords vissés.

27 – 28 Filtre dans l'appareil

- Dévisser le couvercle du réservoir puis, dans l'appareil, retirer le filtre comme illustré du fond de l'appareil et le nettoyer soigneusement avec de l'eau. Après le nettoyage, monter dans l'ordre chronologique inverse. Serrer à la main tous les raccords vissés.

8.4.2 Contrôle des buses

Les buses s'usent ou se colmatent. Au moins tous les 2 mois, vérifier ceci :

- Remplir l'appareil d'eau et pulvériser 1 minute dans un récipient.
- Peser la quantité d'eau pulvérisée et comparer la valeur obtenue avec la valeur indiquée dans le tableau au chapitre 7.1 « Sélection de la buse ».
- Divergence max. +/- 10 %
- Divergence > -10 %. : Nettoyer la buse / Nettoyer le filtre
- Divergence > +10 % : Remplacer la buse

FR

FR

9 Problèmes avec l'appareil

Dérangement	Cause	Suppression
L'appareil ne démarre pas	Batterie pas correctement mise en place Puissance de la batterie trop faible Batterie défectueuse Batterie surchauffée	Insérer la batterie dans la fixation jusqu'à ce qu'elle encrante Charger la batterie Remplacez la batterie ! Laissez la batterie refroidir
Impossible de recharger la batterie	Fiche de connexion du chargeur défectueuse Batterie non correctement introduite dans le chargeur Batterie défectueuse/chargeur défectueux	Remplacer le chargeur Batterie correctement introduite dans le chargeur Remplacer la batterie/le chargeur
L'appareil s'éteint après avoir fonctionné une période prolongée dans la plage supérieure de sollicitations ou en cas de fonctionnement par température extérieure élevée	L'accu a surchauffé, la protection antisurchauffe a éteint l'appareil	Laisser refroidir l'accu ; ensuite, l'appareil peut redémarrer
L'appareil s'éteint pendant le fonctionnement	Accu vide, le système de disjonction basse tension a éteint l'appareil	Recharger l'accu ou mettre un accu chargé en place
L'appareil s'éteint après avoir fonctionné une période prolongée dans la plage supérieure de sollicitations.	La protection antisurcharge a éteint l'appareil	Éteindre l'appareil par l'interrupteur Marche/Arrêt puis le faire redémarrer
L'appareil n'est pas étanche au raccord de flexible	La conduite flexible est détachée	Resserrer le raccord union, et vérifier la pression avec de l'eau
La diffusion de pulvérisation de la buse n'est pas en ordre L'appareil est en service, mais il ne pulvérise pas	Buse partiellement bouchée Le petit tube du crible dans la vanne à fermeture rapide ou le filtre dans le réservoir est encrassé La pompe doit pomper du liquide dans la conduite flexible	Nettoyer le petit tube du crible, le filtre dans l'appareil et/ou la buse (voir fig. **26 - 28**) Allumer l'appareil et, vanne à fermeture rapide ouverte, attendre au moins 10 secondes

10 Elimination des déchets & législation

10.1 Protection de l'environnement & élimination d'appareils

- Ce symbole inscrit sur le produit, le mode d'emploi ou l'emballage indique qu'à la fin de sa durée de vie, ce produit ne doit pas être mis à la poubelle avec les déchets ménagers.

- **Ne jetez jamais les appareils électriques à la poubelle des ordures ménagères !** Conformément à la Directive européenne 2012/19/UE sur les appareils électriques et électroniques usagés, et à sa transposition en droit national, les appareils électriques usagés doivent être collectés séparément et introduits dans une filière de valorisation respectueuse de l'environnement. Recyclage - Alternative à la demande de renvoi. Le propriétaire de l'appareil électrique renonçant à la propriété de ce dernier a l'obligation, s'il ne renvoie pas l'appareil, de participer à son recyclage correct. À cette fin, l'appareil usagé peut être rapporté à un centre de reprise qui se chargera de l'éliminer dans l'esprit de la législation nationale sur l'économie circulaire et les déchets.

Ne sont pas concernés les accessoires et moyens auxiliaires accompagnant les appareils mais qui ne comportent pas de pièces électriques.

- Il faut éliminer la batterie Li-ions séparément du reste de l'appareil.

REMARQUE !

- Pour connaître l'adresse d'un point de collecte, adressez-vous à votre municipalité.

10.2 Elimination de la batterie

Vous en tant que consommateur et/ou l'entreprise de dépollution, les points de collecte municipaux compris, avez l'obligation légale d'éliminer les piles et batteries comme des déchets spéciaux.

PRUDENCE

RISQUE DE BLESSURE PAR UNE BATTERIE DÉFECTUEUSE DONT LE LIQUIDE S'ÉCOULE !

La batterie utilisée contient des substances qui peuvent causer des blessures par le contact avec la peau ou par la respiration. Au cas où une batterie dont le liquide s'est écoulé se trouve dans votre appareil, vous devez l'enlever seulement avec des gants en caoutchouc et l'éliminer dans une boîte fermée conformément à la réglementation.

- Conformément à la directive européenne 2013/56/EU, les batteries et piles défectueuses doivent être collectées séparément et recyclées de manière respectueuse de l'environnement.

Pour l'élimination, vous avez les possibilités suivantes :
– par le commerce spécialisé
– dans un point de collecte prévu à cet effet
– dans les conteneurs pour les déchets dangereux prévus par les communes

Pour tout renseignement concernant l'élimination, veuillez vous adresser à votre municipalité.

10.3 Transport des batteries

- Les accus Lithium-ion sont soumis à la réglementation relative au transport de matières dangereuses. Pour le transport par voie routière, aucune mesure supplémentaire n'a besoin d'être prise. Lors d'une expédition par un tiers (par ex. transport aérien ou entreprise de transport), des mesures spécifiques doivent être prises concernant l'emballage et le marquage. N'expédiez que des accus dont le boîtier n'est pas endommagé. Recouvrez les contacts non protégés et emballez l'accu de manière à ce qu'il ne puisse pas se déplacer dans l'emballage. Veuillez également respecter les réglementations supplémentaires éventuellement en vigueur.

Veuillez vous assurer de respecter les informations ci-dessous : www.gloriagarten.de/returns

10.4 Elimination de l'emballage

- Les matériaux d'emballage sont sélectionnés dans un souci de non pollution et en vue du traitement des déchets et sont donc recyclables. Le retour de l'emballage dans le circuit des matériaux permet d'économiser des matières premières et de réduire la quantité des déchets.
- Eliminez les matériaux d'emballage dont vous n'avez plus besoin selon les prescriptions locales en vigueur.

FR

11 Accessories / pièces de rechange

– 729101.0000 Lithium-Ion accu 2,5Ah (BOSCH PBA 18V 2.5Ah)
– 729102.0000 Lithium-Ion accu 4,0Ah (BOSCH PBA 18V 4.0Ah)
– 729103.0000 Chargeur rapide (BOSCH AL 1830CV)

Autres accus de la société BOSCH

– BOSCH AKKU POWER FOR ALL 18V 1,5Ah, Typ: PBA 18V 1.5Ah W-A
– BOSCH AKKU POWER FOR ALL 18V 2,0Ah, Typ: PBA 18V 2.0Ah W-A
– BOSCH AKKU POWER FOR ALL 18V 3,0Ah, Typ: PBA 18V 3.0Ah W-B
– BOSCH AKKU POWER FOR ALL 18V 5,0Ah, Typ: PBA 18V 5.0Ah W-C
– BOSCH AKKU POWER FOR ALL 18V 6,0Ah, Typ: PBA 18V 6.0Ah W-C

Vous trouverez d'autres accessoires sur le site **www.gloriagarten.de**
ainsi que dans notre boutique
https://shop.gloria-garten.com/de/

FR

12 Garantie légale et garantie fabricant

GLORIA consent 24 mois de garantie fabricant dans le cadre des conditions de garantie (www.gloriagarten.de).
Cela n'affecte pas vos droits légaux à garantie vis-à-vis de votre vendeur.

Sous réserve de modifications techniques !

INHOUDSOPGAVE

1 Algemene informatie over deze gebruiksaanwijzing 61
2 Voor uw veiligheid 63
3 Alvorens het apparaat te gebruiken 69
4 Technische gegevens 70
5 Montage 70
6 Voor het eerste gebruik 70
7 Inbedrijfstelling 71
8 Buitenbedrijfstelling en opslag 74
9 Problemen met het apparaat 76
10 Afvalverwerking en wettelijke informatie 77
11 Accessoires/vervangingsonderdelen 78
12 Garantieverlening en garantie 78

1 Algemene informatie over deze gebruiksaanwijzing

NL

Deze gebruiksaanwijzing is een onderdeel van het GLORIA-apparaat en moet altijd in de nabijheid van het apparaat beschikbaar zijn.
De gebruiksaanwijzing geeft u belangrijke aanwijzingen en informatie voor een veilig gebruik van het apparaat!
De gebruiksaanwijzing moet volledig worden gelezen door iedereen die met bediening, gebruik of onderhoud van het apparaat is belast.
De gebruiksaanwijzing bewaren en aan nieuwe eigenaren overhandigen!
Alle waarschuwingsaanwijzingen zijn bedoeld voor uw persoonlijke veiligheid!

1.1 Symbolen op het apparaat

De gebruiksaanwijzing moet volledig worden gelezen door iedereen die met bediening, gebruik of onderhoud van het apparaat is belast

Afhankelijk van de gebruikte sproeimiddelen moet geschikte veiligheidskleding worden gebruikt. Apparaat niet met oplosmiddel- of oliehoudende stoffen vullen. Omstanders moeten afstand houden.

1.2 Symbolen in de gebruiksaanwijzing

Eten, drinken en roken zijn uitsluitend toegestaan na het uittrekken van de veiligheidskleding en zorgvuldig wassen van handen en gezicht (mond spoelen).

Veiligheidshandschoenen verplicht!

Gebruik het oplaadapparaat uitsluitend binnenshuis!

Bescherm het apparaat tegen langdurige blootstelling aan directe zonnestralen of vorst.

Sproei GEEN explosieve, zeer licht ontvlambare, lichtontvlambare, brandbare vloeistoffen met een vlampunt lager dan +40 °C, en ook geen brandbare of giftige stoffen.

Beschermen tegen regen en vocht!

De sproeistraal nooit richten op personen of dieren.

Oude elektrische en elektronische apparaten NIET via het gangbare huisvuil afvoeren.

Milieuvriendelijke afvoer!

Recycleerbare verpakkingsmaterialen!

Recyclebaar / GRS-inleveringsbak voor batterijen

Afvalverwerkingsaanwijzing accu

- Accu mag niet warmer dan +45 °C worden
- Accu tegen directe zonnestraling beschermen
- Accu tegen brand beschermen
- Accu mag niet als huishoudelijk afval worden verwerkt

1.3 Waarschuwingsaanwijzingen

⚠ GEVAAR

Een veiligheidsaanwijzing van dit gevarenniveau wijst op een levensgevaarlijke situatie. Volg deze waarschuwingsaanwijzingen op om dodelijke ongelukken of zeer zwaar letsel te vermijden.

⚠ WAARSCHUWING

Een veiligheidsaanwijzing van dit gevarenniveau wijst op een mogelijk dreigende gevaarlijke situatie. Volg deze waarschuwingsaanwijzingen op om dodelijke ongelukken of zeer zwaar letsel te vermijden.

⚠ LET OP

Een veiligheidsaanwijzing van deze gevarenklasse verwijst naar een mogelijke gevaarlijke situatie die, indien ze niet wordt vermeden, persoonlijk letsel kan veroorzaken. Volg de waarschuwingsaanwijzingen om risico op persoonlijk letsel te vermijden.

ATTENTIE

Een veiligheidsaanwijzing van deze gevarenklasse verwijst naar mogelijk gevaar dat, indien het niet wordt vermeden, materiële schade kan veroorzaken. Volg de waarschuwingsaanwijzingen om risico op materiële schade te vermijden.

AANWIJZING!

Een aanwijzing geeft extra informatie of toont afbeeldingen die de bediening en de werking van het apparaat vergemakkelijken.

1.4 Gebruik overeenkomstig de bestemming

Plantbeschermingsmiddelen mogen uitsluitend in landbouw, bosbouw en tuinen worden gebruikt. Gebruik op andere oppervlakken (zogenaamd niet-akkerland) zoals garageopritten, trottoirs, bestrating, parkeerplaatsen etc. is VERBODEN! Plantbeschermingsmiddelen mogen UITSLUITEND voor het voorgeschreven doel worden gebruikt!

Dit GLORIA apparaat is een beschermingsapparaat voor planten dat uitsluitend is bedoeld voor het sproeien met BVL-toegelaten vloeibare plantenbeschermingsmiddelen. Het naleven van de meegeleverde gebruiksaanwijzing is een voorwaarde voor het correcte gebruik van het apparaat. De gebruiksaanwijzingen bevat ook bedienings-, onderhouds- en reparatieaanwijzingen. Bij het sproeien van plantenbeschermingsmiddelen bent u verplicht om de veiligheidsaanwijzingen en beschermingsmaatregelen van de fabrikant van het sproeimiddel te volgen.

⚠ LET OP

GEVAAR DOOR NIET CORRECT GEBRUIK VAN HET APPARAAT!

Niet correct gebruik van het apparaat kan gevaren meebrengen. Volg daarom de volgende veiligheidsaanwijzingen:

- **Gebruik het apparaat uitsluitend overeenkomstig het correcte gebruik van het apparaat.**
- **Volg alle aanwijzingen en informatie in de gebruiksaanwijzing.**

1.5 Redelijkerwijs voorzienbaar verkeerd gebruik

Het apparaat is niet geschikt voor:

- explosieve, zeer licht ontvlambare, licht ontvlambare en brandbare vloeistoffen met een vlampunt lager dan + 60 °C graden
- oxiderende of giftige media
- zuren (pH ≤ 5), logen (pH ≥ 9
- oplosmiddelen of oplosmiddelhoudende middelen
- brandstoffen
- reinigingsmiddelen (detergent) die scheuren in de gebruikte kunststoffen kunnen veroorzaken of bevorderen
- zee ikke, kleverige of resten vormende vloeistoffen die niet volledig uit het apparaat te spuiten of uit te spoelen zijn
- gebruik voor toepassingen met levensmiddelen

1.6 Restgevaren

Dit apparaat voldoet aan de erkende technische voorschriften en de desbetreffende veiligheidsbepalingen! Desondanks kunnen bij het gebruik van het apparaat:

- Gevaar voor het leven van de bediener of andere personen ontstaan.
- Beschadigingen van het apparaat ontstaan.
- Beschadigingen en andere materiële schade ontstaan.

1.7 Aansprakelijkheidsbeperking

Wij wijzen er nadrukkelijk op dat wij volgens de wet betreffende productaansprakelijkheid niet aansprakelijk zijn voor de door onze apparaten veroorzaakte schade, in zoverre deze worden veroorzaakt door het niet naleven van de gebruiksaanwijzing, door onjuist gebruik, door onvakkundige reparaties, door gebruik van niet originele reserveonderdelen of door reparaties die niet door onze klantendienst of een bevoegde specialist zijn uitgevoerd. Dit geldt ook voor accessoires.

2 Voor uw veiligheid

In dit hoofdstuk vindt u belangrijke waarschuwings- en veiligheidsaanwijzingen die gevolgd moeten worden bij gebruik van het apparaat.

2.1 Fundamenele veiligheidsaanwijzingen

Volg de onderstaande fundamentele veiligheidsaanwijzingen voor veilige omgang met en gebruik van het apparaat:

- **Lees voor gebruik en montage van de ACCURUGSPROEIER de met de ACCURUGSPROEIER meegeleverde gebruiksaanwijzing en volg erin alle beschreven veiligheidsaanwijzingen.**
- **Lees alle waarschuwingen, veiligheidsaanwijzingen, afbeeldingen en specificaties die bij dit ACCURUGSPROEIER worden geleverd. Als de hieronder vermelde aanwijzingen niet worden opgevolgd, kan dit een elektrische schok, brand en/of ernstig letsel tot gevolg hebben.**
- **Houd uw werkomgeving schoon en goed verlicht. Een rommelige of onverlichte werkomgeving kan tot ongevallen leiden.**
- **Werk met de ACCURUGSPROEIER niet in een omgeving met explosiegevaar waarin zich brandbare vloeistoffen, brandbare gassen of brandbaar stof bevinden. Elektrische gereedschappen veroorzaken vonken die het stof of de dampen tot ontsteking kunnen brengen.**
- **Reparaties van apparaten voor huis en tuin mogen uitsluitend door de servicepunten worden uitgevoerd. Vervangingsonderdelen moet u bij uw specialist aanschaffen. Indien niet op voorraad, zorgt de specialist voor een snelle bestelling en levering.**
- **Dit apparaat voldoet aan de erkende technische voorschriften en de desbetreffende veiligheidsbepalingen!**
- **Dit apparaat kan door minderjarigen vanaf 16 jaar en door personen met verminderde fysische, sensorische of mentale vaardigheden of gebrek aan**

NL

ervaring en kennis worden gebruikt, wanneer ze onder toezicht staan of ten aanzien van het veilig gebruik van het apparaat zijn onderwezen en de daaruit resulterende gevaren begrijpen. Kinderen mogen het apparaat niet gebruiken. Houd toezicht op kinderen om ervoor te zorgen dat ze niet met het apparaat spelen.

- **Houd kinderen en andere personen tijdens het gebruik van de ACCU-RUGSPROEIER uit de buurt. Wanneer u wordt afgeleid, kunt u de controle over het gereedschap verliezen.**
- **Controleer voor elk gebruik van de sproeier de druk/vloeistofhoudende bedieningselementen en controleer regelmatig de perfecte toestand en werking van de veiligheidsklep. Let vooral op de dichtheid van schroefverbindingen. Controleer het materiaal op scheuren, broosheid en corrosie. Bij vermoeden van beschadiging moet u het apparaat onmiddellijk buiten bedrijf stellen.**
- **Houd altijd toezicht op een in bedrijf zijnd apparaat.**
- **De buitenbedrijfstelling is uitsluitend gegarandeerd met tuimelschakelaar (D) op stand "0".**
- **Bescherm het apparaat tegen langdurige blootstelling aan directe zonnestralen of vorst.**
- **Om schade en gevaren als gevolg van oneigenlijk gebruik te voorkomen, dient men zich aan de gebruiksaanwijzing te houden en deze zorgvuldig te bewaren!**
- **Wordt uw apparaat door een andere persoon gebruikt, dan hoeft u de gebruiksaanwijzing met het apparaat te overhandigen!**
- **Gebruik voor het apparaat uitsluitend de originele GLORIA vervangings- en reserveonderdelen. Gebruik nooit versleten, veranderde of defecte reserveonderdelen/ accessoires!**

2.2 Gevaren voor de gezondheid

GEVAAR

Levensgevaar door brand en/of explosie!

Door onjuist gebruik van het apparaat kunnen levensgevaarlijke situaties ontstaan! Respecteer daarom de volgende veiligheidsaanwijzingen:

- Bij de omgang met gevaarlijke stoffen moet geschikte veiligheidskleding, waaronder veiligheidshandschoenen en ademhalingsbescherming worden gedragen. Vermijd ontstekingsbronnen in de omgeving. Zorg ervoor dat de werkplek goed wordt geventileerd.
- Er mogen geen ontvlambare stoffen met het apparaat worden gespoten.

WAARSCHUWING

Bij de omgang met het apparaat en plantenbeschermingsmiddelen kunnen gevaren optreden die u kunnen verwonden. Volg daarom de veiligheids-aan-wijzingen/beschermingsmaatregelen van de fabrikant van het sproeimiddel en onderstaande veiligheidsaanwijzingen:

- Bij de omgang met plantenbeschermingsmiddelen en pesticideneten is het drinken en roken zijn uitsluitend toegestaan na het uittrekken van de veiligheidskleding en zorgvuldig wassen van handen en gezicht (mond spoelen).
- Verstopte spuitkoppen mogen niet met de mond worden uitgeblazen.
- Sproei vloeistoffen niet op hete oppervlakken.
- De sproeistraal nooit richten op personen of dieren.
- Bij het losschroeven van sproeipijpen het uiteinde niet op uzelf richten.
- Vul geen stoffen in die oplosmiddelen of olie bevatten.
- Sproei GEEN explosieve, zeer licht ontvlambare, lichtontvlambare, brandbare vloeistoffen met een vlampunt lager dan +40 °C, en ook geen brandbare of giftige stoffen.
- Het apparaat mag niet veranderd of aangepast worden zonder toestemming van de fabrikant! Veiligheidsinrichtingen mogen nooit worden omzeild, gewijzigd of verwijderd.

WAARSCHUWING

Gezondheidsgevaar door contact met plantenbeschermingsmiddelen! Plantenbeschermingsmiddelen kunnen bij inademing, inslikken of contact met de huid uw gezondheid schaden. Raad-

pleeg een arts bij eventuele symptomen of twijfelgeval

- Volg de veiligheidsaanwijzingen op het etiket van plantenbeschermingsmiddelen. Houd u aan de aangegeven max. concentratie. Bepaalde vloeistoffen vereisen het gebruik van een veiligheidsbril, veiligheidshandschoenen of andere veiligheidsmaatregelen.
- Vraag altijd het veiligheidsinformatieblad aan de fabrikant van het sproeimiddel.

2.3 Gevaar door materiële schade

Door onjuist gebruik van het apparaat kan het apparaat worden beschadigd!
Volg daarom de volgende veiligheidsaanwijzingen:

- Bescherm het apparaat tegen langdurige blootstelling aan directe zonnestralen of vorst.
- Gebruik het apparaat NOOIT bij temperaturen onder 0 °C.
- Laat de slangleiding niet langdurig onder druk staan.
- Laat de pomp nooit drooglopen omdat dit het apparaat kan beschadigen.
- Het apparaat niet in veestallen bewaren. Gevaar voor scheuren van messing door ammoniakdampen. Apparaat niet met stikstof- en fosfaathoudende oplossingen vullen.
- Het apparaat is niet bedoeld voor het bewaren van vloeistoffen en moet dagelijks na elk gebruik worden geledigd en gespoeld.
- Bevestig het apparaat voor transport om het uitlopen van sproeivloeistoffen te voorkomen.
- Schakel het apparaat tijdens transport altijd uit – **schakelstand "0"**.

2.4 Veiligheidsaanwijzingen voor de omgang met het oplaadapparaat en de accu (niet inbegrepen)

⚠ GEVAAR

LEVENSGEVAAR DOOR ELEKTRISCHE SCHOKKEN!

Levensgevaar bij contact met onder spanning staande kabels en onderdelen! Respecteer daarom de volgende veiligheidsaanwijzingen:

- **De stroomspanning moet met de stroomgegevens (V~) op het typeplaatje van het oplaadapparaat overeenkomen!**
- **Kinderen met fysieke, zintuiglijke of mentale beperkingen of zonder ervaring en kennis mogen het oplaadapparaat en de accu niet gebruiken.**
- **Bij beschadiging van het netsnoer van de oplaadapparaat moet u de oplaadapparaat volledig vervangen!**
- **Het oplaadapparaat mag uitsluitend op een stopcontact met wisselstroom worden aangesloten.**
- **Laad accu's alleen op in oplaadapparaten die door de fabrikant worden geadviseerd. Voor een oplaadapparaat dat voor een bepaald type accu geschikt is, bestaat brandgevaar wanneer het met andere accu's wordt gebruikt.**
- **De accuspanning moet overeenkomen met de acculaadspanning van het oplaadapparaat. Gebruik alleen BOSCH-opladers 18 V uit de "POWER 4 ALL"-serie. GLORIA en Bosch bieden u een uitgebreid assortiment van geschikte accu's met verschillende laadcapaciteiten (Ah) (zie hoofdstuk 11 "Accessoires/vervangingsonderdelen").**
- **Gebruik alleen de daarvoor bedoelde accu's in de elektrische gereedschappen. Het gebruik van andere accu's kan tot verwondingen en brandgevaar leiden.**
- **Gebruik accu of gereedschap niet, als deze beschadigd of veranderd zijn. Beschadigde of veranderde accu's kunnen onvoorspelbaar gedrag vertonen, waardoor een brand, explosie of het gevaar van letsel kan ontstaan.**
- **Voorkom aanraking van de niet-gebruikte accu met paperclips, munten, sleutels, spijkers, schroeven en andere kleine metalen voorwerpen die overbrugging van de contacten kunnen veroorzaken. Kortsluiting tussen de accucontacten kan brandwonden of brand tot gevolg hebben.**

NL

- **Stel accu of gereedschap niet bloot aan vuur of overmatige temperaturen. Blootstelling aan vuur of temperaturen boven 130°C kan een explosie veroorzaken.**
- **Volg alle aanwijzingen voor het laden en laad de accu of het gereedschap niet buiten het temperatuurbereik dat in de aanwijzingen is vermeld. Verkeerd laden of laden bij temperaturen buiten het vastgelegde bereik kan de accu beschadigen en het risico van brand vergroten.**

⚠ GEVAAR

LEVENSGEVAAR DOOR ELEKTRISCHE SCHOKKEN, EN BRAND- EN EXPLOSIEGEVAAR! Om levensgevaarlijke situaties te voorkomen:

- **moet voor elk gebruik het oplaadapparaat, laadstekker en stroomstekker in perfecte toestand zijn.**
- **mogen contacten niet worden aangeraakt.**
- **mogen de ventilatieopeningen van het oplaadapparaat niet worden bedekt. Het oplaadapparaat kan anders oververhitten en niet meer goed werken.**
- **moet het oplaadapparaat en de accu voor hitte en vochtigheid worden beschermd.**
- **mag het oplaadapparaat en de accu niet in vloeistof worden gedompeld.**
- **mag het oplaadapparaat uitsluitend voor het laden van originele lithiumionen accu's worden gebruikt.**
- **moet het oplaadapparaat en de accu in ongeopende toestand blijven.**
- **mag het oplaadapparaat niet op een brandbare ondergrond worden gebruikt.**
- **mogen tijdens het opladen geen licht ontvlambare stoffen in de directe nabijheid van het oplaadapparaat zijn.**
- **moet de accu tegen hitte, langdurige zonnestraling en brand worden beschermd. Bewaar de accu uitsluitend op plaatsen met een temperatuurbereik van 0 °C tot max. + 45 °C. Leg de accu niet op een warmtebron.**
- **mag de accu nooit met metalen of andere elektriciteitsgeleidende delen worden overbrugd.**
- **als het oplaadstation met een aardlekschakelaar (RCD) met een activeringsstroom van maximaal 30 mA moet worden gebruikt. Neem contact op met uw elektromonteur!**

⚠ LET OP

VERWONDINGSGEVAAR! Plaats de accu uitsluitend wanneer het apparaat uitgeschakeld is. De aansluiting van de accu op een ingeschakeld apparaat kan ongelukken veroorzaken.

⚠ LET OP

VERWONDINGSGEVAAR DOOR BIJTENDE VLOEISTOFFEN OF DAMP! Bij verkeerd gebruik kan vloeistof uit de accu lekken. Voorkom contact daarmee. Spoel bij onvoorzien contact met water af. Wanneer de vloeistof in de ogenkomt, dient u bovendien een arts te raadplegen. Gelekte accuvloeistof kan tot huidirritaties en verbrandingen leiden.

2.5 Algemene veiligheidsaanwijzingen voor elektrische gereedschappen

⚠ WAARSCHUWING

Lees alle waarschuwingen, veiligheidsaanwijzingen, afbeeldingen en specificaties die bij dit elektrische gereedschap worden geleverd. Als de hieronder vermelde aanwijzingen niet worden opgevolgd, kan dit een elektrische schok, brand en/of ernstig letsel tot gevolg hebben.

Bewaar alle waarschuwingen en voorschriften voor toekomstig gebruik. Het in de waarschuwingen gebruikte begrip elektrisch gereedschap heeft betrekking op elektrische gereedschappen voor gebruik op het stroomnet (met netsnoer) en op elektrische gereedschappen voor gebruik met een accu (zonder netsnoer).

Veiligheid van de werkomgeving

- **Houd uw werkomgeving schoon en goed verlicht.** Een rommelige of onverlichte werkomgeving kan tot ongevallen leiden.
- **Werk met de ACCURUGSPROEIER niet in een omgeving met explosiegevaar waarin zich brandbare vloeistoffen, brandbare gassen of brandbaar stof bevinden.** Elektrische gereedschappen veroorzaken vonken die het stof of de dampen tot ontsteking kunnen brengen.

- **Houd kinderen en andere personen tijdens het gebruik van de ACCURUGSPROEIER uit de buurt.** Wanneer u wordt afgeleid, kunt u de controle over het gereedschap verliezen.

Elektrische veiligheid

- **De aansluitstekker van het elektrische gereedschap moet in het stopcontact passen. De stekker mag in geen geval worden veranderd. Gebruik geen adapterstekkers in combinatie met geaarde elektrische gereedschappen.** Onveranderde stekkers en passende stopcontacten beperken het risico van een elektrische schok.
- **Voorkom aanraking van het lichaam met geaarde oppervlakken, bijvoorbeeld van buizen, verwarmingen, fornuizen en koelkasten.** Er bestaat een verhoogd risico door een elektrische schok wanneer uw lichaam geaard is.
- **Houd de ACCURUGSPROEIER uit de buurt van regen en vocht.** Het binnendringen van water in het elektrische gereedschap vergroot het risico van een elektrische schok.
- **Houd de kabel uit de buurt van hitte, olie, scherpe randen of bewegende delen.** Beschadigde of in de war geraakte kabels vergroten het risico van een elektrische schok.
- **Als het gebruik van het elektrische gereedschap in een vochtige omgeving onvermijdelijk is, dient u een aardlekschakelaar te gebruiken.** Het gebruik van een aardlekschakelaar vermindert het risico van een elektrische schok.

OVERBELASTINGSBEVEILIGING!

- Uw ACCURUGSPROEIER is uitgerust met een overbelastingsbeveiliging. Bij een te zware belasting wordt het apparaat automatisch uitgeschakeld. Schakel in dit geval het apparaat uit met de aan-uit-schakelaar **(D)**. Verwijder de druk in de slangleiding door de snelsluitklep op het reservoir te activeren en vervolgens de ACCURUGSPROEIER opnieuw te starten.

TEMPERATUURBEVEILIGING

- De accu van uw ACCURUGSPROEIER is voorzien van een temperatuurbeveiliging. Wanneer de machine gedurende langere tijd continu zwaar wordt belast of bij hoge omgevingstemperaturen wordt gebruikt, kunnen de accucellen oververhit raken. In dat geval wordt de machine automatisch uitgeschakeld. Boven 70 °C is een ontlading niet meer mogelijk. In dit geval wordt het apparaat automatisch uitgeschakeld. Na het koelen van de accu kan de ACCURUGSPROEIER opnieuw worden opgestart.

UITSCHAKELING BIJ TE LAGE SPANNING

- De accu van uw ACCURUGSPROEIER is voorzien van een uitschakeling bij te lage spanning. Door middel van deze functie wordt de machine automatisch uitgeschakeld wanneer de spanning tot onder een vooraf ingestelde waarde daalt (zie weergave rechtsboven op het display). In dat geval moet u de accu weer opladen of een volle accu in het apparaat plaatsen.

Veiligheid van personen

- **Gebruik het apparaat uitsluitend overeenkomstig het correcte gebruik!** Gebruik het apparaat uitsluitend binnen het aangegeven vermogenbereik.
- **Vóór elk gebruik van het apparaat moet u de perfecte staat van het apparaat controleren. U mag het apparaat niet gebruiken wanneer:**
  - het apparaat zichtbare schade vertoont;
  - het apparaat gevallen is.
- Dit apparaat mag niet worden gebruikt bij vermoeidheid of in geval van ziekte, of onder invloed van alcohol, verdovende middelen of geneesmiddelen.
- **Wees alert, let goed op wat u doet en ga met verstand te werk bij het gebruik van de ACCURUGSPROEIER. Gebruik geen elektrisch gereedschap, wanneer u moe bent of onder invloed staat van drugs, alcohol of medicijnen.** Een moment van onoplettendheid bij het gebruik van het elektrische gereedschap kan tot ernstige verwondingen leiden.
- **Draag persoonlijke beschermingsmiddelen. Draag altijd een veiligheidsbril.** Het dragen van persoonlijke beschermingsmiddelen zoals een stofmasker, slipvaste werkschoenen, een veiligheidshelm of gehoorbescherming, afhankelijk van de aard en het gebruik van de ACCURUGSPROEIER, vermindert het risico van verwondingen.

NL

- **Voorkom per ongeluk inschakelen. Controleer dat de ACCURUGSPROEIER gereedschap uitgeschakeld is, voordat u de stekker in het stopcontact steekt of de accu aansluit en voordat u het gereedschap oppakt of draagt.** Wanneer u bij het dragen van de ACCURUGSPROEIER uw vinger aan de schakelaar hebt of wanneer u het gereedschap ingeschakeld op de stroomvoorziening aansluit, kan dit tot ongevallen leiden.
- **Voorkom een onevenwichtige lichaamshouding. Zorg ervoor dat u stevig staat en steeds in evenwicht blijft.** Daardoor kunt u de ACCURUGSPROEIER in onverwachte situaties beter onder controle houden.
- **Ondanks het feit dat u eventueel heel goed vertrouwd bent met het gebruik van gereedschappen, moet u ervoor zorgen dat u niet nonchalant wordt en veiligheidsvoorschriften voor de ACCURUGSPROEIER gaat negeren.** Een onoplettende handeling kan binnen een fractie van een seconde ernstig letsel veroorzaken.

NL

Zorgvuldige omgang met en zorgvuldig gebruik van ACCURUGSPROEIERS

- **Overbelast het ACCURUGSPROEIER niet. Gebruik voor uw werkzaamheden het daarvoor bestemde elektrische gereedschap.** Met het passende elektrische gereedschap werkt u beter en veiliger binnen het aangegeven capaciteitsbereik.
- **Gebruik geen ACCURUGSPROEIER waarvan de schakelaar defect is.** Elektrisch gereedschap dat niet meer kan worden in- of uitgeschakeld, is gevaarlijk en moet worden gerepareerd.
- **Neem de accu uit voordat u het apparaat instelt, accessoires wisselt of de ACCURUGSPROEIER opbergt.** Deze voorzorgsmaatregel voorkomt onbedoeld starten van de ACCURUGSPROEIER.
- **Bewaar niet-gebruikte ACCURUGSPROEIER buiten bereik van kinderen. Laat de ACCURUGSPROEIER niet gebruiken door personen die er niet mee vertrouwd zijn en deze aanwijzingen niet hebben gelezen.** Elektrische gereedschappen zijn gevaarlijk wanneer deze door onervaren personen worden gebruikt.
- **Pleeg onderhoud aan ACCURUGSPROEIER en accessoires. Controleer of bewegende delen van het gereedschap correct functioneren en niet vastklemmen en of onderdelen zodanig gebroken of beschadigd zijn dat de werking van de ACCURUGSPROEIER nadelig wordt beïnvloed. Laat deze beschadigde onderdelen vóór gebruik repareren.** Veel ongevallen hebben hun oorzaak in slecht onderhouden elektrische gereedschappen.
- **Gebruik ACCURUGSPROEIER, accessoires, inzetgereedschappen en dergelijke volgens deze aanwijzingen. Let daarbij op de arbeidsomstandigheden en de uit te voeren werkzaamheden.** Het gebruik van de ACCURUGSPROEIER voor andere dan de voorziene toepassingen kan tot gevaarlijke situaties leiden.
- **Houd handgrepen en greepvlakken droog, schoon en vrij van olie en vet.** Gladde handgrepen en greepvlakken verhinderen dat de ACCURUGSPROEIER in onverwachte situaties veilig kan worden gehanteerd en bediend.

Service

- **Laat de ACCURUGSPROEIER alleen repareren door gekwalificeerd en vakkundig personeel en alleen met originele vervangingsonderdelen.** Daarmee wordt gewaarborgd dat de veiligheid van het gereedschap in stand blijft.
- **Voer nooit servicewerkzaamheden aan beschadigde accu's uit.** Service van accu's dient uitsluitend te worden uitgevoerd door de fabrikant of erkende servicewerk-plaatsen.
- **Gebruik nooit versleten, veranderde of defecte reserveonderdelen / accessoires!**
- **Het apparaat heeft een max. technische levensduur van 10 jaar.**

⚠ LET OP

VERWONDINGSGEVAAR DOOR ONBEDOELDE INSCHAKELING!

Onbedoelde inschakeling kan letsel veroorzaken. Om dit te vermijden haalt u altijd de accu uit het apparaat wanneer u:

- u het apparaat zonder toezicht laat staan;

- bij onderhoud, controle of reiniging van het apparaat;
- als het apparaat bedrijfsstoringen vertoont.

3 Alvorens het apparaat te gebruiken

In dit hoofdstuk vindt u informatie over de aangeleverde staat van het apparaat.

3.1 Aangeleverde staat

Het apparaat wordt standaard als volgt geleverd:

- De ACCURUGSPROEIER is volledig gemonteerd
- Accu's: "POWER FOR ALL-accu's" (18,0 V 2,5 Ah, type: PBA 18,0 V W-A) / (18,0 V 4,0 Ah, type: PBA 18,0 V W-A) [zonder afbeelding en **NIET inbegrepen bij artikel 000067.0000**]
- Oplaadapparaat (AL 1810 CV) [zonder afbeelding en **NIET inbegrepen bij artikel 000067.0000**]
- Kunststof snelsluitklep
- Deksel
- Messing sproeipijp met kegelspuitkop
- 2 verstelbare gestoffeerde schouderbanden
- 2 x gestoffeerde heupgordels
- 1 x borstgordel
- Opnamestuk op het reservoir voor de sproeipijp
- Vulzeef
- Vlakke sproeikop
- Clip voor sproeipijpverlenging
- 1 x gebruiksaanwijzing en product-informatie

Overig gereedschap wordt afzonderlijk verpakt meegeleverd.

3.2 Apparaatelementen

A Reservoirdeksel
B Vulzeef
C Polyethyleen reservoir
D Aan-uitschakelaar
E Laadstatusindicator
F Accucompartimen
G Sproeileiding
H Kunststof snelsluitklep
I Vlakke sproeikop
J Clip voor sproeipijpverlenging
K Messing sproeipijp met kegelspuitkop
L Accessoire/hulpstukvak
M 2 x gestoffeerde heupgordels
N Slangaansluiting
O 1 x borstgordel
P Plank voor sproeipijp (quiver)
Q 2 x verstelbare gestoffeerde schouderbanden
R Sproeipijphouder

NL

4 Technische gegevens

ACCURUGSPROEIER PRO 1200 LI-ON

Artikelnummer:	000067.0000
(zonder accu en oplaadstation)	

Accu **(NIET opgenomen in artikel 000067.0000)**

Type:	Lithium-ionen **(Bosch PBA 18V 2.5 Ah)**
Nominale spanning:	18,0 V
Nominale capaciteit:	2,5 Ah

Oplaadstation **(AL 1810 CV) (NIET opgenomen in artikel 000067.0000)**

Ingang:	220-240 V~ / 50/60 Hz
Uitgang:	14,4-18,0 V / DC / 1,0 A
Acculaadtijd (100%):	244 Min.
Toegelaten laadtemperatuurbereik:	0 - +45 °C
Beschermingsklasse:	II

(Deze specificaties hebben betrekking op de AL 1810 CV-oplaadstation)

NL

ACCURUGSPROEIER

max. capaciteit:	12 L
toegelaten werktemperatuur:	+ 40°C
Leeggewicht:	3,74 kg
Gewicht gevuld:	15,74 kg
Kegelspuitkop, sproeihoek; Materiaal	ø 1mm; 55°; Messing
Vlakke sproeikop, sproeihoek; Materiaal	80°; Messing
Materiaal flessen :	Polyethyleen
Werkstof dichting:	FKM
Pomp:	Polyethyleen / TPV
Maasgrootte van de filter in snelsluitklepl:	0,9 mm
Maasgrootte van de invulzeef:	1,5 mm
Filter in het apparaatt:	1,2 mm

5 Montage

Afbeelding 1

AANWIJZING!

Uw apparaat wordt volledig gemonteerd met een losse sproeipijp geleverd.

1. Haal de ACCURUGSPROEIER uit de verpakking en schroef de sproeipijp **(K)** op de snelsluitklep **(H)**. Monteer indien nodig de sproeipijpverlenging (accessoire) met clip **(J)**.

6 Voor het eerste gebruik

WAARSCHUWING

LEES HOOFDSTUK 2 "VOOR UW VEILIGHEID" VOOR U HET APPARAAT IN GEBRUIK NEEMT.

Respecteer daarom de volgende veiligheidsaanwijzingen:

- **De stroomspanning moet met de stroomgegevens (V~) op het typeplaatje van het laadapparaat overeenkomen.**

Het oplaadapparaat mag uitsluitend op droge plaatsen worden gebruikt.

AANWIJZING!

- Laadt voor het eerste gebruik de accu volledig op. Let er daarbij op dat het oplaadproces bij kamertemperatuur wordt uitgevoerd. Alleen op deze wijze bereikt men een hoge levensduur van de accu.
- Een aanzienlijk kortere bedrijfsduur, ondanks oplading, is een indicatie dat de

accu verbruikt is en moet worden vervangen. Gebruik uitsluitend BOSCH originele lithiumionen accu's die u via de klantendienst van de fabrikant kunt verkrijgen.

- Het oplaadapparaat en de accu kun nen tijdens het opladen warm worden. Dit is normaal en geen indicatie van een technisch defect.
- De lithiumionen accu kan op elk moment, ongeacht de laadstatus, worden opgeladen. Een vroegtijdige onderbreking van het opladen beschadigt de accu niet. Een veiligheidsschakeling in de ACCURUGSPROEIER voorkomt dat de accu volledig leeg raakt.
- De accu is uitgerust met een temperatuurbewaking die de lading alleen toestaat in het temperatuurbereik tussen 0 °C en 45 °C. Hierdoor wordt een hoge acculevensduur bereikt.
- Druk na de automatische uitschakeling van het apparaat niet langer op de in-/uitschakelaar **(D)**. De accu kan hierdoor worden beschadigd. Volg de aanwijzingen voor de afvalverwerking van de accu.

6.1 Oplaadproces

Afbeeldingen 2 – 3

Deze figures verwijzen naar de 18,0 V / 2,5 Ah accu en de AL 1810 CV-oplaadstation.

2 Het oplaadproces begint zodra de stroomstekker van het oplaadapparaat in het stopcontact wordt gestoken en de accu in het oplaadapparaat is geplaatst.

Door de intelligente oplaadmethode wordt de oplaadtoestand van de accu automatisch herkend en wordt afhankelijk van accutemperatuur en -spanning de optimale laadstroom gekozen. Daardoor wordt de accu ontzien en blijft, bewaard in het oplaadapparaat, altijd volledig opgeladen.

Indicatorstatussen:

Het opladen wordt door knipperen van de accuoplaadaanduiding gesignaleerd.

Het permanent branden van de accu-oplaadaanduiding signaleert dat de accu volledig opgeladen is of dat de temperatuur van de accu zich buiten het toegestane oplaadtemperatuurbereik bevindt en daarom niet kan worden opgeladen. Zodra de temperatuur binnen het toegestane temperatuurbereik ligt, wordt de accu opgeladen. Zonder ingestoken accu signaleert het permanent branden van de accu-oplaadaanduiding dat de netstekker in het stopcontact is gestoken en het oplaadapparaat gereed is voor gebruik.

3 Trek na het opladen de stekker van het oplaadapparaat uit het stopcontact. Haal vervolgens de accu uit het oplaadapparaat.

7 Inbedrijfstelling

⚠ GEVAAR

Lees hoofdstuk 2 "Voor uw veiligheid" alvorens het apparaat in gebruik te nemen.

⚠ WAARSCHUWING

Gezondheidsgevaar door uitlopend plantenbeschermingsmiddelen! Een niet goed afgedicht apparaat of apparaatdeel kan uitlopen of uitspuiten van plantenbeschermingsmiddel veroorzaken. Respecteer daarom de volgende veiligheidsaanwijzingen:

- Controleer vóór elk gebruik de perfecte toestand en dichtheid van het apparaat. **Vul het reservoir met water om te controleren of het reservoir lekt!**
- Controleer de goede bevestiging van alle schroefverbindingen.

7.1 Apparaat vullen

Afbeeldingen 4 – 6

Reservoirdeksel **(B)** verwijderen en apparaat via de vulzeef **(B)** vullen. Reservoir met reservoirdeksel afsluiten.

- Max. capaciteit (zie technische gegevens), volg de veiligheidsbepalingen en toegelaten werkstoffen.
- Capaciteit controleren.
- Volg de aanwijzingen van de fabrikant van de sproeimiddelen!

AANWIJZING!

Sproeimiddel in overeenstemming met de aanwijzingen van de fabrikant afzonderlijk voorbereiden (emmer), niet in het reservoir. Aanwijzingen over de doseerhoeveelheid vindt u in de volgende tabel:

NL

Doseerhoeveelheid

	Concentratie							
	0,1 %	0,15 %	0,2 %	0,25 %	0,5 %	1,0 %	1,5 %	2,0 %
1 Liter	1 ml	1,5 ml	2 ml	2,5 ml	5 ml	10 ml	15 ml	20 ml
2 Liter	2 ml	3 ml	4 ml	5 ml	10 ml	20 ml	30 ml	40 ml
3 Liter	3 ml	4,5 ml	6 ml	7,5 ml	15 ml	30 ml	45 ml	60 ml
4 Liter	4 ml	6 ml	8 ml	10 ml	20 ml	40 ml	60 ml	80 ml
5 Liter	5 ml	7,5 ml	10 ml	12,5 ml	25 ml	50 ml	75 ml	100 ml
10 Liter	10 ml	15 ml	20 ml	25 ml	50 ml	100 ml	150 ml	200 ml
12 Liter	12 ml	18 ml	24 ml	30 ml	60 ml	120 ml	180 ml	240 ml

NL

Sproeikoppen voor de ACCURUGSPROEIER

Toepassing	Art.-nr.	Sproeikop-type	Bena-ming	Sproei-hoek	Werk-druck	Gespoten vloeistof-hoeveel-heid	Materiaal	Opmerking
Insecticide	725830.0000	Kegelspuitkop	G-H 49-55	55°	3,0 bar	650ml/min	Messing	Middelgrote druppel-grootte, geschikt voor de behandeling van struiken en bosjes
Fungicide	725830.0000	Kegelspuitkop	G-H 49-55	55°	3,0 bar	650ml/min	Messing	Middelgrote druppel-grootte, geschikt voor de behandeling van struiken en bosjes
Herbicide	730404.0000	Vlakke sproeikop	8003	80°	2,0 bar	950ml/min	Kunststof	Grote druppels, gerich-te straal, geschikt voor oppervlaktebehande-ling
Desinfectie*	532430.0000	Vlakke sproeikop	8001	80°	4,6 bar	490ml/min	Messing	Fijne druppels, geschikt voor opper-vlaktedesinfectie *** Niet inbegrepen**

7.2 Accu plaatsen en apparaat

Afbeeldingen 7 – 8

7 Open het deksel van het accucompartiment **(F)**. Zorg bij het plaatsen van de accu dat de contacten van het apparaat en de accu droog zijn.

8 Schuif de geladen accu zoals afgebeeld in de accu-adapter tot u een "klik" hoort.

7.3 Schouderband en heupgordel correct aanbrengen tegen het lichaam

Afbeeldingen 9 – 12

Het apparaat is uitgerust met twee gestoffeerde schouderbanden **(Q)**, twee gestoffeerde heupgordels **(M)** twee gestoffeerde heupgordels **(O)** die in lengte verstelbaar zijn.

Voor een optimale lastenverdeling en ontspannen werken, moet het apparaat evenwijdig met de wervelkolom worden gedragen.

9 Plaats het apparaat zoals afgebeeld op uw rug. Borstgordel **(O)** met clip vastzetten en in hoogte en breedte instellen, zoals afgebeeld.

10 Mocht de borstgordel **(O)** toch te hoog zitten, kan hij verder worden verlaagd met behulp van de snelverstelling aan de bovenzijde van de schouderband **(Q)**. Stel vervolgens de hoogte van de ACCURUGSPROEIER in door de schouderband **(Q)** op de onderste trekhaak zo te verstellen dat de pads comfortabel op de onderrug liggen.

11 Klik nu de heupgordel **(M)** vast en trek deze zoals afgebeeld aan. Zorg ervoor dat het pad goed tegen de onderrug zit.

12 Het apparaat moet nu evenwijdig met uw rug liggen met het zwaartepunt ter hoogte van de heup. Schouderband en borstgordel moeten het apparaat stabiliseren zodat het niet achterover kan kantelen.

AANWIJZING!

De schouderbanden dienen UITSLUITEND om de ACCURUGSPROEIER te stabiliseren. De grootste last wordt door de heupgordels gedragen.

7.4 Sproeien

Afbeeldingen 13 – 16

WAARSCHUWING

Bij de omgang met het apparaat en plantenbeschermingsmiddelen kunnen gevaren optreden die u kunnen verwonden. Volg daarom de veiligheidsaanwijzingen/ beschermingsmaatregelen van deze gebruiksaanwijzing en de volgende aanwijzingen:

- Gebruik het apparaat alleen als het rechtop en correct op de rug wordt gedragen.

13 **Schakel het apparaat in ("I") met de aan-uitknop (D).** Op deze manier wordt de sproeileiding **(G)** met sproeimiddel gevuld en wordt de voor het sproeien vereiste volle werkdruk gehaald. Door de activeringshendel op de snelsluitklep **(H)** omlaag te drukken, wordt het sproeien gestart. Door de activeringshendel los te laten, wordt het sproeien onmiddellijk onderbroken.

AANWIJZING!

Bij de eerste ingebruikname zijn de slangleidingen in het systeem nog niet gevuld, waardoor het bij het indrukken van de activeringshendel ca. 10 seconden kan duren voordat er vloeistof naar buiten komt.

LET OP

14 Let op de windrichting! Niet tegen de wind in spuiten. Bij het spuiten moet erop worden gelet dat de voorwerpen gelijkmatig worden bespoten. Vermeiden Vermijd dat er sproeidruppels op aangrenzende oppervlakken terechtkomen.

15 De afstand van de spuitkop tot het te besproeien voorwerp:

- Toepassing Insecticide/fungicide Afstand kegelspuitkop tot de plant/struik 40 – 50 cm.
- Toepassing vlakke sproeikop herbicide Afstand tot de grond 50 cm, (sproeibreedte op de grond 84 cm).

16 Klem de sproeipijp vast op het apparaat bij werkonderbrekingen of pauzes.

7.5 Laadstatusindicator accu

Afbeelding 17

17 Het apparaat is uitgerust met een laadstatusindicator **(E)** die u op elk moment de actuele accucapaciteit in % toont. De laadstatusindicator **(E)** bestaat uit 4 weergaven [4 x LED groen].

Accuvermogen (batterijsymbool):

Reserveren ≤ 30% ≤ 60% 100%

NL

AANWIJZING!

De laadstatusindicator **(E)** kan in bepaalde gevallen na verwijdering en opnieuw aansluiten van de accu een hogere laadstand weergeven dan voor het verwijderen van de accu. Reden hiervoor is dat het apparaat het laatste accuvermogen tijdens gebruik opslaat. Na het verwijderen en opnieuw plaatsen van de accu in het apparaat wordt het accuvermogen opnieuw gelezen en waardoor een hoger vermogen kan worden weergegeven.

8 Buitenbedrijfstelling en opslag

8.1 Buitenbedrijfstelling

Afbeelding 18

18 Schakel het apparaat volledig uit door de aan-uitschakelaar **(D)** op "0" te zetten en schakel het apparaat dus volledig uit.

ATTENTIE

Onjuist gebruik van het apparaat kan materiële schade veroorzaken! Respecteer daarom de volgende veiligheidsaanwijzingen:

- Om een ontlading van de accu te vermijden, moet u bij langdurig niet-gebruik de accu uit het apparaat halen. Trek hiervoor de accu uit de adapter.

8.2 Leegmaken en reiniging

Afbeeldingen 19 – 21

WAARSCHUWING

Gezondheidsgevaar door uitlopend plantenbeschermingsmiddel! Volg de waarschuwingsaanwijzingen in deze gebruiksaanwijzing. Volg bij de verwerking van resthoeveelheden de geldende wetten en aanwijzingen van de fabrikant van het middel.

19 – 21 Apparaat en slangsysteem na elk gebruik grondig met water reinigen (meerdere malen spoelen), daarbij meerdere keren pompen en aan de drukhendel van de snelsluitklep trekken. Resthoeveelheden opvangen en zoals eerder beschreven 1:10 verdunnen en over de cultuur/gewassen verspreiden. Apparaat in geopende stand, met de opening naar beneden, laten drogen.

ATTENTIE

Onjuist gebruik van het ACCURUGSPROEIER kan materiële schade veroorzaken! Respecteer daarom de volgende veiligheidsaanwijzingen:

- Verwijder de accu voor elke reiniging.Het ACCURUGSPROEIER niet in water onderdompelen of met water besproeien of reinigen. Het apparaat moet tegen elke vorm van vocht worden beschermd.
- Reinig de buitenkant van het apparaat met een vochtige doek of zachte borstel. Gebruik geen agressieve of schurende reinigingsmiddelen.

8.3 Opslag

Afbeeldingen 22 – 25

WAARSCHUWING

Bij de omgang met het apparaat en plantenbeschermingsmiddelen kunnen gevaren optreden die u kunnen verwonden. Bewaar het apparaat en plantenbeschermingsmiddelen daarom op een voor kinderen onbereikbare plaats.

- Maak het apparaat leeg zoals beschreven in hoofdstuk 8.2 leegmaken en reinigen.

22 – 25 Reservoirdeksel losdraaien – accu verwijderen – sproeipijp in het opnamestuk voor de sproeipijp zetten – apparaat drogen en vorstbestendig opslaan.

8.3.1 Accu en oplaadstation correct bewaren

Volg onvoorwaardelijk de "Veiligheidsaanwijzingen voor de omgang met het oplaadapparaat en de accu" op in hethoofdstuk "Belangrijke veiligheidsaanwijzingen".

ATTENTIE

Onjuist gebruik van het apparaat kan materiële schade veroorzaken! Een lege accu mag niet leeg worden opgeslagen. De ontlading is weliswaar gering maar bij een langdurige opslag kan een lege accu stuk gaan. Volg daarom de volgende aanwijzingen voor langdurig niet-gebruik (bijv. in de wintermaanden):

- accu wegzetten met een laadstatus van ca. 40 - 60 %.
- accu gescheiden op een droge, hooggelegen, gesloten, vorstvrije plaats wegzetten met een temperatuur tussen de 0 °C en + 45 °C. Bij een opslagtemperatuur van +15 °C is de ontlading en chemische veroudering het minst. Vermijd directe zonnestraling.
- Wordt de accu langer dan 6 maanden niet gebruikt, controleer dan de oplaadstatus met de oplaadindicator op het apparaat. Laad de accu eventueel op tot ong. 40 - 60 % van de capaciteit.

8.4 Onderhoud

- Volg de geldende landelijke voorschriften met betrekking tot werkveiligheid en het gebruik van het apparaat.
- Smeer de dichtingen regelmatig in met GLORIA siliconenvet.
- Laat reparaties uitsluitend door GLORIA-servicepunten uitvoeren.
- Gebruik bij reparaties uitsluitend originele GLORIA-vervangingsonderdelen (zie **https://shop.gloriagarten.de**).
- Overige accessoires vindt u op **www.gloriagarten.de**

8.4.1 Reiniging van het zeefbuisje in de snelsluitklep en in het apparaat

Afbeeldingen 26 – 28

WAARSCHUWING

Bij de reiniging van het zeefbuisje kunnen gevaren optreden die u kunnen verwonden. Draag veiligheidshandschoenen en eventueel veiligheidskleding.

- Schakel het apparaat uit.
- Maak eerst de slangleiding **(G)** volledig drukloos door ook bij leeg apparaat aan de drukhendel van de snelsluitklep **(H)** te trekken en de eventuele resthoeveelheid in het systeem over de cultuur te verspreiden.
- De dichtring in de reservoirdeksel en alle andere bewegende delen moeten regelmatig met hars- en zuurvrij vet worden ingesmeerd.
- Gebruik bij reparaties uitsluitend originele GLORIA-vervangingsonderdelen. (**https://shop.gloriagarten.de**)
- Laat reparaties uitsluitend door GLORIA-servicepunten uitvoeren.

26 Zeefbuisje in snelsluitklep

- Schroef de slangschroefverbinding los van de snelsluitklep en haal ze met zeef uit de snelsluitklep. Schroef het zeefbuisje uit de slangschroefverbinding en reinig het grondig met water. Monteer na reiniging de onderdelen in omgekeerde volgorde. Draai alle schroefverbindingen handvast aan.

27 – 28 Filter in het apparaat

- Draai zoals afgebeeld het reservoirdeksel los en verwijder het filter aan de onderkant van het apparaat. Reinig het grondig met water. Monteer na reiniging de onderdelen in omgekeerde volgorde. Draai alle schroefverbindingen handvast aan.

NL

8.4.2 Controle van de sproeikop

Sproeikoppen slijten en zetten uit. Controleer om de twee maanden het volgende:

- Vul het apparaat met water en spuit het water 1 minuut lang in een vat.
- Weeg de gespoten waterhoeveelheid en vergelijk de waarde met die in de tabel in hoofdstuk 7.1 "Sproeikopselectie".
- Max. afwijking +/- 10 %
- Afwijking > -10 %: spuitkop reinigen/ filter reinigen
- Afwijking > +10 %: spuitkop vervangen

9 Problemen met het apparaat

Storing	Oorzaak	Verhelpen
Het apparaat start niet	Accu is niet juist geplaatst Accuvermogen is te laag Accu defect Accu oververhit	Schuif de accu zover in het compartiment tot hij vastklikt Accu opladen Vervang de accu! Laat de accu afkoelen
Accu laadt niet opn	Aansluitstekker van oplader defect Accu is niet juist in de oplader geplaatst Accu/oplader defect	Oplader vervangen Accu correct in de oplader zeten Accu/oplader vervangen
Het apparaat wordt uitgeschakeld bij lang gebruik in het bovenste belastingsbereik	De overbelastingsbeveiliging heeft het apparaat uitgeschakeld	Schakel het apparaat met de aan-uitschakelaar uit en start het vervolgens opnieuw op
Het apparaat schakelt uit bij lang gebruik in het bovenste belastingsbereik of bij hoge buitentemperaturen	Accu oververhit, temperatuurbeveiliging heeft het apparaat uitgeschakeld	Laat de accu afkoelen, het apparaat kan vervolgens opnieuw worden opgestart
Het apparaat schakelt uit tijdens het gebruik	Batterij is leeg, de laagspanningssensor heeft het apparaat uitgeschakeld	Laad de accu op of plaats een opgeladen accu
Apparaat lekt aan de slangschroefverbinding	Slangleiding zit los	Wartel vastdraaien en drukcontrole met water uitvoeren
Sproeibeeld van de spuitkop is niet orde Apparaat is in gebruik, maar sproeit niet	Sproeikop is gedeeltelijk verstoptt Filterbuisje in de snelsluitklep of reservoirfilter is vuil Pomp moet vloeistof in de slangleidingen pompen	Reinig het zeefbuisje, filter in het apparaat of sproeikop (zie afb. **26 - 28**) Schakel het apparaat in en wacht minimaal 10 seconden met geopende snelsluitklep

10 Afvalverwerking en wettelijke informatie

10.1 Milieubescherming en afvalverwerking van het apparaat

- Dit symbool op het product, de gebruiksaanwijzing of de verpakking geeft aan dat het apparaat op het einde van de technische levensduur niet als normaal huishoudelijk huisvuil mag worden verwerkt.
- **Elektronische apparaten mogen niet als huishoudelijk vuil worden verwerkt!** In overeenstemming met de Europese Richtlijn 2012/19/EU inzake afgedankte elektrische en elektronische apparaten en de respectievelijke geharmoniseerde nationale wet moeten afgedankte elektronische apparaten gescheiden worden verzameld en voor milieuvriendelijke recycling worden ingeleverd. Recyclingalternatief voor retourzending: Levert de eigenaar van het elektronische apparaat het apparaat niet in bij de fabrikant, dan aanvaardt hij de plicht om te zorgen voor een adequate recycling van het apparaat. Het afgedankte apparaat kan men hiervoor inleveren bij inzamelpunten die beantwoorden aan de geldende afvalwetgeving.

Het eerder genoemde is niet van toepassing op meegeleverde accessoires of hulpmiddelen die geen elektronische onderdelen hebben.

- De lithiumionen accu moet gescheiden van het apparaat als afval worden verwerkt.

AANWIJZING!

- Vraag aan uw gemeente waar u het apparaat voor recycling kunt inleveren.

10.2 Afvalverwerking van de accu

Als gebruiker bent u wettelijk verplicht om gebruikte batterijen en accu's in te leveren bij afvalverwerkingsbedrijven zoals gemeentelijke inzamelpunten.

LET OP

VERWONDINGSGEVAAR DOOR DEFECTE, LEKKENDE ACCU!

De gebruikte accu's bevatten stoffen die in contact met de huid of bij het inademen letsel kunnen veroorzaken. Lekt de accu in het apparaat dan mag u deze uitsluitend met rubberen handschoenen uit het apparaat halen en dient u deze in een gesloten houder voor gescheiden afvalverwerking in te leveren.

- In overeenstemming met Europese richtlijn 2013/56/EU moeten defecte accu's/batterijen voor gescheiden en milieuvriendelijke recycling bij een inzamelpunt worden ingeleverd.

Voor de afvalverwerking bestaan de volgende mogelijkheden:
– inleveren bij de specialist
– inleveren bij een inzamelingspunt met het GRS-teken
– gebruik van de speciale afvalcontainers van de gemeente

Voor meer informatie over de afvalverwerking kunt u terecht bij uw gemeente of gemeentebestuur.

10.3 Transport van de accu

- Op de meegeleverde Li-Ion-accu's zijn de eisen voor het vervoer van gevaarlijke stoffen van toepassing. De accu's kun- nen door de gebruiker zonder verdere voorwaarden over de weg vervoerd worden. Bij de verzending door derden (bijv. luchtvervoer of expeditiebedrijf) moeten bijzondere eisen ten aanzien van verpakking en markering in acht genomen worden. Verzend accu's alleen, wanneer de behuizing onbeschadigd is. Plak blootliggende contacten af en verpak de accu zodanig dat deze niet in de verpakking beweegt.

NL

Neem ook eventuele overige nationale voorschriften in acht.

Zorg ervoor dat u de informatie te observeren onder: www.gloriagarten.de/returns

10.4 Afvalverwerking van de verpakking

- Het verpakkingsmateriaal is op milieuvriendelijke wijze en afvalverwerkingstechnisch perspectief te scheiden en daarom recyclebaar. Het opnieuw introduceren van de verpakking in de materiaalkringloop spaart grondstoffen en verminder de afvalstroom.
- Laat niet meer gebruikt verpakkingsmateriaal volgens de plaatselijke voorschriften als afval verwerken.

NL

11 Accessoires/vervangingsonderdelen

– 729101.0000 Lithium-Ionen Accu 2,5Ah (BOSCH PBA 18V 2.5Ah)
– 729102.0000 Lithium-Ionen Accu 4,0Ah (BOSCH PBA 18V 4.0Ah)[1)]
– 729103.0000 Snellader (BOSCH AL 1830CV)

Overige accu's van het bedrijf BOSCH

– BOSCH AKKU POWER FOR ALL 18V 1,5Ah, Typ: PBA 18V 1.5Ah W-A
– BOSCH AKKU POWER FOR ALL 18V 2,0Ah, Typ: PBA 18V 2.0Ah W-A
– BOSCH AKKU POWER FOR ALL 18V 3,0Ah, Typ: PBA 18V 3.0Ah W-B
– BOSCH AKKU POWER FOR ALL 18V 5,0Ah, Typ: PBA 18V 5.0Ah[1)] W-C
– BOSCH AKKU POWER FOR ALL 18V 6,0Ah, Typ: PBA 18V 6.0Ah[1)] W-C

Overige accessoires vindt u op **www.gloriagarten.de** evenals in onze winkel **https://shop.gloria-garten.com/de/**

12 Garantieverlening en garantie

GLORIA biedt u een garantie van 24 maanden onder de garantievoorwaarden (www.gloriagarten.de). Uw wettelijke aanspraak op garantieverlening ten opzichte van uw verkoper wordt hierdoor niet aangetast.

Technische wijzigingen voorbehouden!

INDICE

1 Informazioni generali sulle presenti istruzioni per l'uso 79
2 Per la Vostra sicurezza 81
3 Prima di poter usare l'apparecchio 87
4 Dati tecnici 87
5 Montaggio. 88
6 Prima di mettere in funzione l'apparecchio per la prima volta 88
7 Messa in funzione 89
8 Messa fuori servizio e stoccaggio. 92
9 Problemi con l'apparecchio 94
10 Smaltimento e questioni legali 95
11 Accessori / Ricambi 96
12 Garanzia 96

1 Informazioni generali sulle presenti istruzioni per l'uso

Le presenti istruzioni per l'uso sono parte integrante dell'apparecchio GLORIA e devono essere sempre a portata di mano nei pressi dello stesso.
Le istruzioni per l'uso forniscono importanti avvertenze e informazioni, necessarie per l'utilizzo dell'apparecchio in sicurezza! Qualsiasi persona preposta al comando, all'utilizzo e alla manutenzione dell'apparecchio, deve leggere per intero le istruzioni per l'uso.
Conservare le istruzioni per l'uso e consegnarle a chi dovesse possedere l'apparecchio dopo di Voi!
Tutte le avvertenze sono sempre riferite anche alla Vostra sicurezza personale!

IT

1.1 Simboli sull'apparecchio

Qualsiasi persona che sia incaricata di comandare o utilizzare il nebulizzatore/provvedere alla sua manutenzione deve leggere completamente le istruzioni per l'uso.

Indossare indumenti protettivi in funzione delle sostanze da spruzzare che si utilizzano. Non inserire sostanze contenenti solventi oppure oleose. Le persone non autorizzate devono essere tenute a distanza.

1.2 Simboli nelle istruzioni per l'uso

È consentito mangiare, bere e fumare soltanto dopo aver tolto gli indumenti protettivi e aver lavato accuratamente mani e viso (risciacquare la bocca).

Caricatore solo per interni!

NON spruzzare liquidi esplosivi, altamente infiammabili, facil-menteinfiammabili, infiammabili con un punto di infiammabilità inferiore a +40°C, nonché sostanze comburenti e/o nocive.

Indossare i guanti protettivi!

Proteggere l'apparecchio dall'es-posizione prolungata ai raggi del sole e dal gelo.

Proteggere da pioggia e umidi

Non rivolgere mai il getto di nebulizzazione su persone o animali.

NON smaltire i rifiuti di apparecchiature elettriche ed elettroniche con i normali rifiuti domestici.

Smaltimento nel rispetto dell'ambiente!

Materiali di imballaggio riciclabili!

Riciclabile / centro di ritiro GRS per batterie

Istruzioni per lo smaltimento dell'accumulatore

- L'accumulatore non deve essere riscaldato a temperature superiori a +45°C
- Proteggere l'accumulatore dell'irradiazione solare diretta
- Proteggere l'accumulatore dal fuoco
- Non gettare l'accumulatore tra i rifiuti domestici

1.3 Avvertenze

⚠ PERICOLO

Un'avvertenza di questo livello di pericolo indica un potenziale pericolo di morte. In presenza di questa avvertenza, seguire le istruzioni per evitare il pericolo di morte o di lesioni gravissime.

⚠ AVVERTENZA

Un'avvertenza di questo livello di pericolo indica una situazione pericolosa imminente. In presenza di questa avvertenza, seguire le istruzioni per evitare il pericolo di morte o di lesioni gravissime.

⚠ CAUTELA

Un'avvertenza di questo livello di pericolo indica una situazione di perico- lo potenziale che, se non evitata, può causare lesioni. In presenza di questa avvertenza, seguire le istruzioni per evitare il pericolo di lesioni.

ATTENZIONE

Un'avvertenza di questo livello di pericolo indica un pericolo potenziale che, se non evitato, può causare danni materiali. In presenza di questa avvertenza, seguire le istruzioni per evitare danni materiali.

AVVISO!

Un avviso indica ulteriori informazioni o figure, che servono per semplificare l'uso e la comprensione del l'apparecchio.

1.4 Utilizzo conforme

I prodotti fitosanitari possono essere utilizzati solo su superfici agricole, forestali o giardini. Ne è vietato l'utilizzo su altre superfici (le cosiddette superfici non messe a coltura), come ad es. accessi di garage, marciapiedi, parcheggi, ecc.! I prodotti fitosanitari possono essere utilizzati ESCLUSIVAMENTE per le finalità consentite!

Si tratta di un GLORIA apparecchio per la protezione dei vegetali destinato esclusivamente alla distribuzione di prodotti fitosanitari liquidi omologati BVL (Ufficio federale per la tutela del consumatore e la sicurezza alimentare, Germania).Il rispetto delle istruzioni per l'uso allegate è un presupposto fondamentale per il funzionamento regolare dell'apparecchio. Le istruzioni per l'uso comprendono anche le istruzioni di comando, manutenzione ordinaria e manutenzione periodica. Durante la distribuzione di prodotti fitosanitari osservare assolutamente le avvertenze per la sicurezza/misure protettive dei produttori dei prodotti fitosanitari.

⚠ CAUTELA

PERICOLO PER USO IMPROPRIO!

In caso di uso improprio, l'apparecchio può essere fonte di pericoli. Per questo motivo, attenersi alle indicazioni di sicurezza di seguito riportate:

- **Utilizzare l'apparecchio esclusivamente per l'uso previsto.**
- **Osservare tutte le indicazioni e le informazioni contenute nelle istruzioni per l'uso.**

1.5 Uso scorretto ragionevolmente prevedibile

L'apparecchio non è adatto per:

- liquidi esplosivi, altamente infiammabili, leggermente infiammabili e infiammabili con un punto di infiammabilità inferiore a + 60 °C
- sostanze comburenti e nocive.
- acidi (pH ≤ 5), basi (pH ≥ 9)
- solventi o sostanze a base di solvent
- carburanti
- agenti umettanti (agenti tensioattivi) che possono scatenare o favorire fessurazioni ai materiali plastici utilizzati
- liquidi molto densi, collosi o che formano residui che non si possono totalmente svuotare o togliere con il lavaggio dell'apparecchio
- l'utilizzo in ambito alimentare

1.6 Rischi residui

Questo apparecchio è stato costruito a regola d'arte, nel rispetto delle vigenti norme di sicurezza! Ciò nonostante, durante l'utilizzo dell'apparecchio:

- possono insorgere pericoli per la vita e l'integrità dell'operatore o di altre persone.
- l'apparecchio può subire danni.
- altri beni materiali possono subire danni.

1.7 Limitazione di responsabilità

Facciamo espressamente presente che, in base alla legge sulla responsabilità per danno da prodotti, non rispondiamo per danni causati dal nostro apparecchio, qualora tali danni siano causati dalla mancata osservanza delle istruzioni per l'uso, da un uso improprio, da una riparazione eseguita non a regola d'arte o dalla sostituzione di pezzi con pezzi non originali e la riparazione non sia stata effettuata dal servizio assistenza o da un esperto autorizzato. Quanto sopra si intende valido anche per gli accessori.

2 Per la Vostra sicurezza

Questo capitolo fornisce importanti avvertenze e indicazioni di sicurezza, che bisogna assolutamente rispettare nel maneggiare e utilizzare l'apparecchio.

2.1 Indicazioni fondamentali per la sicurezza

Per maneggiare e utilizzare in sicurezza l'apparecchio, osservare le seguenti indicazioni fondamentali per la sicurezza:

- **Prima di montare o di lavorare con lo SPRUZZATORE A SPALLA A BATTERIA: leggere le istruzioni per l'uso accluse lo SPRUZZATORE A SPALLA A BATTERIA e attenersi alle istruzioni di sicurezza riportate.**
- **Leggere tutte le avvertenze di pericolo, le istruzioni operative, le figure e le specifiche fornite in dotazione al presente lo SPRUZZATORE A SPALLA A BATTERIA. Il mancato rispetto di tutte le istruzioni sottoelencate potrà comportare il pericolo di scosse elettriche, incendi e/o gravi lesioni.**
- **Conservare l'area di lavoro pulita e ben illuminata. Zone disordinate o buie possono essere causa di incidenti.**
- **Evitare di impiegare lo SPRUZZATORE A SPALLA A BATTERIA in ambienti soggetti al rischio di esplosioni nei quali siano presenti liquidi, gas o polveri infiammabili. Gli elettroutensili producono scintille che possono far infiammare la polvere o i gas.**
- **Le riparazioni degli apparecchi per la casa e il giardino devono essere eseguite soltanto dai centri di assistenza. I ricambi devono essere ordinati presso il proprio rivenditore specializzato. Qualora non fossero disponibili in magazzino, il rivenditore li procurerà il più presto possibile.**
- **Questo apparecchio è conforme alle regole tecniche riconosciute e alle norme di sicurezza in materia!**
- **L'apparecchio può essere utilizzato da giovani a partire dagli 16 anni di età e da persone con capacità fisiche, sensoriali o mentali limitate ovvero con scarsa esperienza e conoscenza**

delle relative funzioni se si trovano sotto la sorveglianza di qualcuno o hanno ricevuto le dovute istruzioni sull'uso sicuro dell'apparecchio e comprendono i pericoli ad esso connesso. L'apparecchio non deve essere utilizzato da bambini. Sorvegliare i bambini per assicurarsi che non giochino con l'apparecchio.

- **Tenere lontani i bambini ed altre persone durante l'impiego dello SPRUZZATORE A SPALLA A BATTERIA. Eventuali distrazioni potranno comportare la perdita del controllo sull'elettroutensile.**
- **Prima di ogni messa in funzione del nebulizzatore, verificare con regolarità le condizioni e il funzionamento dei componenti sotto pressione/adibiti al trasporto di liquidi, nonché della valvola di sicurezza. Prestare particolare attenzione alla tenuta del raccordo e dei collegamenti a vite. Controllare che il materiale non presenti fessurazioni, fragilità e corrosione. Nel caso ci sia il sospetto che l'apparecchio possa essere danneggiato, metterlo immediatamente fuori servizio.**
- **Non lasciare incustodito l'apparecchio fintanto che è acceso.**
- **La messa fuori servizio è possibile solo portando l'interruttore (D) in posizione "0".**
- **Per evitare danni e pericoli derivanti da un uso improprio, è necessario osservare le istruzioni per l'uso e conservarle con cura!**
- **Nel momento in cui l'apparecchio viene consegnato ad altre persone, occorre fornire anche le istruzioni per l'uso!**
- **Per l'apparecchio, utilizzare soltanto pezzi di ricambio e accessori originali GLORIA. Non utilizzare mai pezzi di ricambio/accessori usurati, modificati o difettosi! riginali GLORIA.**

2.2 Rischi per la salute

PERICOLO

Pericolo di morte per incendio e/o esplosione! Pericolo di morte per uso improprio dell'apparecchio! Per questo motivo, attenersi alle indicazioni di sicurezza di seguito riportate:

- Quando si maneggiano sostanze pericolose indossare un abbigliamento di protezione adatto, guanti di protezione e un dispositivo di protezione delle vie respiratorie. Evitare fonti di accensione nella zona circostanze ed arieggiare bene la postazione di lavoro.
- Con l'apparecchio non è consentito applicare fluidi infiammabili.

AVVERTENZA

Nel maneggiare il nebulizzatore e i prodotti fitosanitari possono insorgere dei pericoli che causano eventualmente lesioni. Pertanto è assolutamente necessario osservare le avvertenze per la sicurezza/le misure protettive dei produttori dei prodotti fitosanitari e le seguenti avvertenze per la sicurezza.

- Nel maneggiare il'apparecchio e i prodotti fitosanitari è consentito mangiare, bere e fumare soltanto dopo aver tolto gli indumenti protettivi e aver lavato accuratamente mani e viso (risciacquare la bocca).
- Non soffiare con la bocca sugli ugelli otturati.
- Non spruzzare liquidi su superfici calde.
- Non rivolgere mai il getto di nebulizzazione su persone o animali.
- Quando si svitano le lance non rivolgere l'estremità verso se stessi.
- Non inserire sostanze contenenti solventi o olio.
- NON spruzzare liquidi esplosivi, altamente infiammabili, facil-mente-infiammabili, infiammabili con un punto di infiammabilità inferiore a +40°C, nonché sostanze comburenti e/o nocive.
- Non è permesso apportare modifiche o migliorie al nebulizzatore senza il consenso del produttore! Mai bypassare, modificare o rimuovere i dispositivi di sicurezza.

AVVERTENZA

Pericolo per la salute per contatto con i prodotti fitosanitari! Il liquido può causare danni alla salute a seguito di inalazione, ingestione o assorbimento attraverso la cute. In presenza di sintomi e in caso di dubbio consultare un medico. Per questo motivo, attenersi alle indicazioni di sicurezza di seguito riportate:

- Osservare le avvertenze sulla sicurezza riportate sulle etichette dei detergenti. Prestare attenzione alla concentrazione max. indicata. Determinati detergenti rendono necessario indossare occhiali protettivi o guanti di protezione oppure adottare altre misure protettive.
- Richiedere sempre una scheda tecnica di sicurezza al produttore delle sostanze da spruzzare.

2.3 Pericolo dovuto a danni materiali

In caso di uso improprio il nebulizzatore può riportare danni materiali! Per questo motivo, attenersi alle avvertenze per la sicurezza di seguito riportate:

- Proteggere l'apparecchio dall'esposizione prolungata ai raggi del sole e dal gelo.
- Non azionare mai l'apparecchio ad una temperatura inferiore a 0 °C.
- Non lasciare il tubo flessibile sotto pressione per un periodo prolungato.
- Non far funzionare a secco la pompa; questo potrebbe causa danni materiali all'apparecchio.
- A causa dei vapori ammoniacali (rischio che si crepi l'ottone) non conservare il nebulizzatore in stalle, non inserire soluzioni azotate o fosfatiche.
- L'apparecchio non è destinato alla conservazione di liquidi, quindi ogni giorno, dopo essere stato usato, va svuotato e risciacquato ogni volta.
- Fissare l'apparecchio durante il trasporto per evitare la fuoriuscita di liquido.
- Spegnere sempre l'apparecchio durante il trasporto – **interruttore in posizione "0"**.

2.4 Prescrizioni di sicurezza per l'uso del caricatore e dell'accumulatore (non incluso nella fornitura)

⚠ PERICOLO

PERICOLO DI MORTE PER SCOSSA ELETTRICA!

Pericolo di morte per contatto con cavi o componenti sotto tensione! Per questo motivo, attenersi alle indicazioni di sicurezza di seguito riportate:

- **La tensione di rete deve corrispondere al valore (V~) indicato sulla targhetta del caricatore!**
- **Bambini e persone con ridotte capacità fisiche, sensoriali o mentali o con scarsa esperienza e conoscenza non devono utilizzare né il caricatore né l'accumulatore.**
- **Se il cavo di rete del caricatore è danneggiato, sostituire l'intero caricatore!**
- **Collegare l'unità di carica solo ad una fonte di corrente alternata.**
- **Per ricaricare la batteria utilizzare solo il dispositivo di carica consigliato dal produttore. Per un dispositivo di carica previsto per un determinato tipo di batteria sussiste pericolo di incendio se viene utilizzato con un tipo diverso di batteria ricaricabile.**
- **La tensione dell'accumulatore deve essere compatibile con la tensione di carica del caricatore. Utilizzare solo caricatori BOSCH da 18 della serie "POWER 4 ALL". GLORIA e Bosch propongono un assortimento completo di accumulatori con diverse cariche (Ah) (vedere il capitolo 11 "Accessori / Ricambi").**
- **Utilizzare gli elettroutensili solo con le batterie esplicitamente previste. L'uso di batterie ricaricabili di tipo diverso potrà dare insorgenza a lesioni e comportare il rischio d'incendi.**
- **Non utilizzare una batteria, né un utensile danneggiati o modificati. Batterie danneggiate o modificate possono comportare problemi non prevedibili, causando incendi, esplosioni e possibili lesioni.**
- **Durante i periodi di inutilizzo, conservare la batteria lontano da oggetti metallici quali fermagli, monete, chiavi, chiodi, viti ed altri piccoli oggetti metallici che potrebbero creare una connessione tra i terminali. Un eventuale corto circuito tra i contatti dell'accumulatore potrà dare origine a bruciature o ad incendi.**

- **Non esporre una batteria o un elettroutensile al fuoco o a temperature eccessive. L'esposizione al fuoco o a temperature superiori a 130 °C può causare esplosioni.**
- **Seguire tutte le istruzioni di carica e non ricaricare la batteria o l'elettroutensile fuori dal campo di temperatura indicato nelle istruzioni stesse. Una carica non corretta, o fuori dal campo di temperatura indicato, può comportare danni alla batteria ed aumentare il pericolo di incendio.**

⚠ PERICOLO

PERICOLO DI LESIONI PER FOLGORAZIONE E PERICOLO D'INCENDIO E DEFLAGRAZIONE! Per evitare situazioni di pericolo letale:

- **per poter utilizzare l'apparecchio, bisogna che caricatore, spina di ricarica e spina elettrica siano in perfetto stato**
- **non toccare mai i contatti.**
- **non coprire la presa d'aria del caricatore. Il caricatore potrebbe infatti surriscaldarsi e non funzionare a dovere.**
- **il caricatore e l'accumulatore devono essere protetti da calore e umidità.**
- **il caricatore e l'accumulatore non vanno mai immersi in un liquido.**
- **il caricatore va utilizzato esclusivamente per caricare gli accumulatori a litio-ioni originali.**
- **caricatore ed accumulatore devono restare sigillati.**
- **il caricatore non deve essere utilizzato su una base infiammabile.**
- **durante il processo di carica nelle vicinanze non ci devono essere materiali facilmente infiammabili.**
- **l'accumulatore deve essere protetto da calore, irradiazione solare diretta e fuoco. Conservare l'accumulatore solo a temperature comprese tra 0 °C e +45 °C. Non appoggiare l'accumulatore su un riscaldamento.**
- **il caricatore dovrebbe funzionare tramite interruttore differenziale (RCD) con una sensibilità non superiore ai 30 mA. Rivolgersi all'elettricista di fiducia!**

⚠ CAUTELA

PERICOLO DI LESIONI! Inserire l'accumulatore solo se l'apparecchio è spento. Il collegamento dell'accumulatore ad un apparecchio acceso può causare degli infortuni.

⚠ CAUTELA

PERICOLO DI LESIONI A CAUSA DI LIQUIDI O VAPORI CORROSIVI! In caso di condizioni d'uso non conformi, si può verificare la fuoriuscita di liquido dalla batteria. Evitare il contatto. In caso di contatto accidentale, risciacquare con acqua. Qualora il liquido venisse in contatto con gli occhi, richiedere inoltre assistenza medica. Il liquido fuoriuscito dalla batteria ricaricabile potrà causare irritazioni cutanee o ustioni.

2.5 Avvertenze generali di sicurezza per elettroutensili

⚠ AVVERTENZA

Leggere tutte le avvertenze di pericolo, le istruzioni operative, le figure e le specifiche fornite in dotazione al presente SPRUZZATORE A SPALLA A BATTERIA. Il mancato rispetto di tutte le istruzioni sottoelencate potrà comportare il pericolo di scosse elettriche, incendi e/o gravi lesioni.

Conservare tutte le avvertenze di pericolo e le istruzioni operative per ogni esigenza futura. Il termine "elettroutensile" riportato nelle avvertenze fa riferimento ai dispositivi dotati di alimentazione elettrica (a filo) o a batteria (senza filo).

Sicurezza della postazione di lavoro

- **Conservare l'area di lavoro pulita e ben illuminata.** Zone disordinate o buie possono essere causa di incidenti.
- **Evitare di impiegare lo SPRUZZATORE A SPALLA A BATTERIA in ambienti soggetti al rischio di esplosioni nei quali siano presenti liquidi, gas o polveri infiammabili.** Gli elettroutensili producono scintille che possono far infiammare la polvere o i gas.
- **Tenere lontani i bambini ed altre persone durante l'impiego dello SPRUZZATORE A SPALLA A BATTERIA.** Eventuali distrazioni potranno comportare la perdita del controllo sull'elettroutensile.

Sicurezza elettrica

- **La spina di allacciamento alla rete dell'elettroutensile deve essere adatta alla presa. Evitare assolutamente di apportare qualsivoglia modifica alla spina. Non utilizzare spine adattatrici con elettroutensili dotati di collegamento a terra.** Le spine non modificate e le prese adatte allo scopo riducono il rischio di scosse elettriche.
- **Evitare il contatto fisico con superfici collegate a terra, come tubi, radiatori, fornelli elettrici e frigoriferi.** Sussiste un maggior rischio di scosse elettriche nel momento in cui il corpo è messo a massa.
- **Custodire l'elettroutensile al riparo dalla pioggia o dall'umidità.** La penetrazione dell'acqua in un elettroutensile aumenta il rischio di una scossa elettrica.
- **Non avvicinare il cavo a fonti di calore, olio, spigoli taglienti e parti della macchina in movimento.** I cavi danneggiati o aggrovigliati aumentano il rischio d'insorgenza di scosse elettriche.
- **Qualora non fosse possibile evitare di utilizzare l'elettroutensile in un ambiente umido, usare un interruttore di protezione dalle correnti di guasto (RCD).** L'uso di un interruttore di sicurezza riduce il rischio di una scossa elettrica.

PROTEZIONE CONTRO IL SOVRACCARICO!

- Il SPRUZZATORE A SPALLA A BATTERIA è dotato di protezione contro il sovraccarico. In caso di carico eccessivo, l'apparecchio si disattiva automaticamente. In questo caso, spegnere l'apparecchio dall'interruttore ON/OFF **(D)**. Scaricare la pressione del serbatoio azionando la valvola di sfiato, quindi riavviare il SPRUZZATORE A SPALLA A BATTERIA.

PROTEZIONE TERMICA!

- Il SPRUZZATORE A SPALLA A BATTERIA è dotato di una protezione termica. Se l'apparecchio viene utilizzato per un periodo prolungato o continuamente nel campo di carico massimo o ad elevate temperature ambientali, non è da escludere un surriscaldamento delle batterie. In questo caso l'apparecchio si spegne automaticamente. Lo scarico non risulta più possibile sopra ai 70 °C. Una volta raffreddata la batteria, è possibile riavviare il SPRUZZATORE A SPALLA A BATTERIA.

DISINSERIMENTO PER BASSA TENSIONE!

- Il SPRUZZATORE A SPALLA A BATTERIA è dotato di un dispositivo di disinserimento per bassa tensione dell'accumulatore. Questa funzione spegne automaticamente l'apparecchio, quando la tensione cala al di sotto di un valore predeterminato (vedere l'indicazione in alto a destra sul display). In questo caso occorre caricare ulteriormente l'accumulatore, oppure introdurre nell'apparecchio un accumulatore caricato.

Sicurezza delle persone

- **Utilizzare l'apparecchio secondo l'uso previsto!** Lavorare esclusivamente entro l'ambito di potenza indicato.
- **Prima di mettere in funzione l'apparecchio, controllarne l'integrità; la messa in funzione è vietata nei seguenti casi:**
  - se l'apparecchio è visibilmente danneggiato;
  - se l'apparecchio è caduto una volta;
- Questo apparecchio non deve essere utilizzato da persone in condizioni di stanchezza, malattia o sotto l'influenza di alcol, droghe o medicinali.
- **Quando si utilizza un SPRUZZATORE A SPALLA A BATTERIA è importante restare vigili, concentrarsi su ciò che si sta facendo ed operare con giudizio. Non utilizzare l'elettroutensile in caso di stanchezza o sotto l'effetto di droghe, alcool o medicinali.** Un attimo di distrazione durante l'uso dell'elettroutensile può essere causa di gravi incidenti.
- **Utilizzare gli appositi dispositivi di protezione individuali. Indossare sempre gli occhiali protettivi.** L'impiego, in condizioni appropriate lo SPRUZZATORE A SPALLA A BATTERIA, di dispositivi di protezione quali maschera antipolvere, scarpe antinfortunistiche antiscivolo, elmetto di protezione, protezioni acustiche, riduce il rischio di infortuni.
- **Evitare l'accensione involontaria dello SPRUZZATORE A SPALLA A BATTERIA. Prima di collegare l'elettroutensile all'alimentazione di corrente e/o alla batteria, prima di prenderlo o trasportarlo, assicurarsi che sia spento.**

Tenendo il dito sopra l'interruttore mentre si trasporta lo SPRUZZATORE A SPALLA A BATTERIA oppure collegandolo all'alimentazione di corrente con l'interruttore inserito, si vengono a creare situazioni pericolose in cui possono verificarsi seri incidenti.

- **Evitare di assumere posture anomale. Mantenere appoggio ed equilibrio adeguati in ogni situazione.** In questo modo è possibile controllare meglio lo SPRUZZATORE A SPALLA A BATTERIA in caso di situazioni inaspettate.
- **Evitare che la confidenza derivante da un frequente uso degli lo SPRUZZATORE A SPALLA A BATTERIA si trasformi in superficialità e vengano trascurate le principali norme di sicurezza.** Una mancanza di attenzione può causare gravi lesioni in una frazione di secondo.

IT

Trattamento accurato ed uso corretto degli lo SPRUZZATORE A SPALLA A BATTERIA

- **Non sovraccaricare lo SPRUZZATORE A SPALLA A BATTERIA. Utilizzare l'elettroutensile adeguato per l'applicazione specifica.** Con un elettroutensile adatto si lavora in modo migliore e più sicuro nell'ambito della sua potenza di prestazione.
- **Non utilizzare lo SPRUZZATORE A SPALLA A BATTERIA se l'interruttore è difettoso.** Un elettroutensile con l'interruttore rotto è pericoloso e deve essere aggiustato.
- **Prima di eseguire eventuali regolazioni, sostituire accessori o riporre la SPRUZZATORE A SPALLA A BATTERIA al termine del lavoro, togliere la batteria.** Tale precauzione eviterà che lo SPRUZZATORE A SPALLA A BATTERIA possa essere messo in funzione involontariamente.
- **Riporre gli SPRUZZATORE A SPALLA A BATTERIA fuori della portata dei bambini durante i periodi di inutilizzo e non consentire l'uso degli lo SPRUZZATORE A SPALLA A BATTERIA stessi a persone inesperte o che non abbiano letto le presenti istruzioni.** Gli elettroutensili sono macchine pericolose quando vengono utilizzati da persone non dotate di sufficiente esperienza.
- **Eseguire la manutenzione degli lo SPRUZZATORE A SPALLA A BATTERIA e relatvi accessori. Verificare la presenza di un eventuale disallineamento o inceppamento delle parti mobili, la rottura di componenti o qualsiasi altra condizione che possa pregiudicare il corretto funzionamento de lo SPRUZZATORE A SPALLA A BATTERIA stesso. Se danneggiato, dispositivo dovrà essere riparato prima dell'uso.** Numerosi incidenti vengono causati da elettroutensili la cui manutenzione è stata effettuata poco accuratamente.
- **Utilizzare sempre lo SPRUZZATORE A SPALLA A BATTERIA, gli accessori e gli utensili specifici ecc. in conformità alle presenti istruzioni, tenendo conto delle condizioni di lavoro e delle operazioni da eseguire.** L'impiego di SPRUZZATORE A SPALLA A BATTERIA per usi diversi da quelli consentiti potrà dar luogo a situazioni di pericolo.
- **Mantenere impugnature e superfici di presa asciutte, pulite e prive di olio e grasso.** Impugnature e superfici di presa scivolose non consentono di manipolare e controllare lo SPRUZZATORE A SPALLA A BATTERIA in caso di situazioni inaspettate.

Assistenza

- **Fare riparare lo SPRUZZATORE A SPALLA A BATTERIA da personale specializzato ed utilizzando solo parti di ricambio identiche.** In tale maniera potrà essere salvaguardata la sicurezza dell'elettroutensile.
- **Non eseguire mai la manutenzione di batterie danneggiate.** La manutenzione di batterie ricaricabili andrà effettuata esclusivamente dal produttore o da fornitori di servizi appositamente autorizzati.
- **Non utilizzare mai pezzi di ricambio/accessori usurati, modificati o difettosi!**
- **L'apparecchio ha una durata max. di 10 anni.**

⚠ CAUTELA

PERICOLO DI LESIONI IN SEGUITO AD AVVIAMENTO ACCIDENTALE!

L'avviamento accidentale può causare lesioni. A titolo preventivo, rimuovere la accumulatore se:

- se si lascia l'apparecchio incustodito.
- durante le operazioni di manutenzione, controllo o pulizia.
- se l'apparecchio non funziona correttamente.

3 Prima di poter usare l'apparecchio

Questo capitolo fornisce informazioni sullo stato alla consegna.

3.1 Stato alla consegna

La dotazione standard dell'apparecchio alla consegna comprende:

- Lo SPRUZZATORE A SPALLA A BATTERIA viene fornito montato
- Accumulatori: "Accumulatori POWER FOR ALL" (18,0 V 2,5 Ah, tipo: PBA 18,0 V W-A) / (18,0 V 4,0 Ah, tipo: PBA 18,0 V W-A) [non raffigurati e **NON in dotazione con l'articolo 000067.0000**]
- Caricatore (AL 1810 CV) [non raffigurato e **NON in dotazione con l'articolo 000067.0000**]
- Valvola a chiusura rapida in plastica piena
- Coperchio
- Tubo di nebulizzazione in ottone con ugello a cono vuoto
- 2 x spallacci imbottiti regolabili
- 2 x cinghie subaddominali imbottite
- 1 x cinghia toracica
- Sede del tubo di nebulizzazione sul serbatoio
- Filtro di riempimento
- Ugello a ventaglio
- Clip per prolunga del tubo di nebulizzazione
- 1 x istruzioni per l'uso e informazioni sul prodotto

Altri attrezzi in dotazione imballati singolarmente.

3.2 Elementi dell'apparecchio

A Coperchio del serbatoio
B Filtro di riempimento
C Serbatoio in polietilene
D Interruttore a bilico ON/OFF
E Indicatore stato di carica
F Vano batteria
G Linea di nebulizzazione
H Valvola a chiusura rapida in plastica piena
I Ugello a ventaglio
J Clip per prolunga del tubo di nebulizzazione
K Tubo di nebulizzazione in ottone con ugello a cono vuoto
L Vano accessori/ricambi
M 2 x cinghie subaddominali imbottite
N Collegamento del tubo
O 1 x cinghia toracica
P Ripiano del tubo di nebulizzazione
Q 2 x spallacci imbottiti regolabili
R Supporto del tubo di nebulizzazione

IT

4 Dati tecnici

SPRUZZATORE A SPALLA A BATTERIA PRO 1200 LI-ON

Numeri articolo: (senza accumulatore e caricatore)	0000067.0000
Accumulator **(NON incluso nell'articolo 000067.0000)**	
Tipo:	ioni di litio **(Bosch PBA 18V 2.5 Ah)**
Tensione nominale:	18,0 V
Capacità nominale:	2,5 Ah
Unità di carica **(AL 1810 CV) (NON incluso nell'articolo 000067.0000)**	
D'ingresso:	220-240 V~ / 50/60 Hz
D'uscita:	14,4-18,0 V / DC / 1,0 A
Tempo di carica accumulatore (100%):	244 Min.
Campo temperatura di carica ammissibile:	0 – + 45 °C
Classe di protezione:	II

(Queste specifiche si riferiscono al caricatore CV AL 1810)

SPRUZZATORE A SPALLA A BATTERIA

Quantità max. di liquido:	12 L
Temperatura di esercizio consentita:	+ 40°C
Peso a vuoto:	3,74 kg
Peso a pieno carico:	15,74 kg
Ugello a cono vuoto, angolo di spruzzatura; materiale	ø 1mm; 55°; ottone
Ugello a ventaglio, angolo di spruzzatura; materiale	80°; ottone
Materiale del serbatoio:	Polyethylen
Materiale guarnizione:	FKM
Pompa:	polietilene / TPV
Larghezza maglie del filtro nella valvola a chiusura rapida:	0,9 mm
Larghezza maglie del filtro di riempimento:	1,5 mm
Filtro nell'apparecchio:	1,2 mm

IT

5 Montaggio

Illustrazione 1

AVVISO!

L'apparecchio viene fornito montato, ad eccezione della lancia di spruzzo.

1. Togliere lo SPRUZZATORE A SPALLA A BATTERIA dalla scatola e avvitare il tubo di nebulizzazione **(K)** alla valvola a chiusura rapidaSchnellschlussventil **(H)**. Se necessario, montare la prolunga del tubo di nebulizzazione (accessorio), clip **(J)** inclusa.

6 Prima di mettere in funzione per la prima volta

AVVERTENZA

PRIMA DELLA MESSA IN FUNZIONE, OSSERVARE IL CAPITOLO 2 "PER LA VOSTRA SICUREZZA".

Per questo motivo, attenersi alle indicazioni di sicurezza di seguito riportate:

- **La tensione di rete deve corrispondere al valore (V~) indicato sulla targhetta dell'unità di carica.**

Il caricatore deve essere utilizzato soltanto in ambienti asciutti.

AVVISO!

- Caricare completamente l'accumulatore prima della prima messa in funzione. Accertarsi che il processo di carica avvenga a temperatura ambiente. Solo così si garantisce una lunga durata dell'accumulatore.
- Un tempo di funzionamento molto più breve nonostante la carica indica che l'accumulatore è esaurito e va sostituito. Utilizzare soltanto BOSCH accumulatori a litio-ioni originali disponibili tramite il servizio di assistenza del produttore.
- Durante il processo di carica, può verificarsi il riscaldamento di caricatore ed accumulatore. Questo fenomeno è normale e non è indice di difetto.
- L'accumulatore a litio-ioni può essere ricaricato in qualsiasi momento, indipendentemente dal livello di carica. L'interruzione anticipata del processo di ricarica non danneggia l'accumulatore. Un collegamento di protezione integrato nel SPRUZZATORE A SPALLA A BATTERIA impedisce che questo si scarichi completamente.
- L'accumulatore è dotato di monitoraggio della temperatura che consente la carica solo in un intervallo di temperatura compreso tra 0 °C e 45 °C. In questo modo la durata dell'accumulatore si allunga.
- Dopo lo spegnimento automatico dell'apparecchio, non agire ulteriormente sull'interruttore ON/OFF **(D)**. L'accumulatore potrebbe danneggiarsi. Attenersi alle avvertenze per lo smaltimento dell'accumulatore.

6.1 Processo di carica

Illustrazioni 2 – 3

Queste illustrazioni si riferiscono alla batteria da 18,0 V / 2,5 Ah e al caricabatterie CV AL 1810.

2 La procedura di carica inizia con inserendo la spina del caricatore nella presa e mettendo l'accumulatore nel caricatore.

Grazie all'intelligente procedimento di ricarica lo stato di ricarica della batteria viene riconosciuto automaticamente e, in base alla temperatura della batteria e della tensione, viene selezionata la corrente di carica ottimale. In questo modo la batteria ricaricabile viene protetta e conservandola nella stazione di ricarica rimane sempre completamente carica.

Stati di visualizzazione

Il processo di ricarica viene segnalato tramite il lampeggiamento dell'indicatore di carica della batteria.

La luce fissa dell'indicatore di carica della batteria segnala che la batteria è completamente carica oppure che la temperatura della batteria si trova al di fuori del range di temperatura di carica consentito e pertanto non può essere ricaricata. Non appena si raggiunge il campo di temperatura ammesso, inizia di nuovo l'operazione di ricarica della batteria. Senza batteria inserita, la luce fissa dell'indicatore di carica della batteria , segnala che il connettore di rete è inserito nella presa e che il caricabatteria è pronto per il funzionamento.

3 Dopo la carica, togliere per prima la spina del caricatore dalla presa. Successivamente togliere l'accumulatore dal caricatore.

7 Messa in funzione

⚠ PERICOLO

Prima della messa in funzione, attenersi a quanto riportato nel capitolo 2 "Per la Vostra sicurezza".

⚠ AVVERTENZA

Pericolo per la salute dovuto a liquido che fuoriesce! Un apparecchio o parti dell'apparecchio che perdono possono causare la fuoriuscita del liquido, anche sotto forma di spruzzi. Per questo motivo, attenersi alle indicazioni di sicurezza di seguito riportate:

- Prima di ogni utilizzo verificare che l'apparecchio sia in perfetto stato e non abbia perdite. **Per il controllo della tenuta, riempire il serbatoio d'acqua!**
- Controllare il fissaggio di tutti i collegamenti a vite.

7.1 Riempire il dispositivo

Illustrazioni 4 – 6

Rimuovere il coperchio del serbatoio **(A)** e riempire il nebulizzatore con l'apposito filtro **(B)**. Chiudere il serbatoio con il coperchio.

- Osservare la quantità max. di liquido (vedi dati tecnici), norme di sicurezza e agenti ammessi.
- Controllare la quantità di liquido.
- Rispettare le indicazioni fornite dal produttore del prodotto fitosanitario!

AVVISO!

Applicare il prodotto fitosanitario secondo le indicazioni del produttore (secchio) senza mescolarlo nel serbatoio. Per le istruzioni di dosaggio, fare riferimento alla tabella seguente:

Dosaggio

	Concentrazione							
	0,1 %	0,15 %	0,2 %	0,25 %	0,5 %	1,0 %	1,5 %	2,0 %
1 litro	1 ml	1,5 ml	2 ml	2,5 ml	5 ml	10 ml	15 ml	20 ml
2 litri	2 ml	3 ml	4 ml	5 ml	10 ml	20 ml	30 ml	40 ml
3 litri	3 ml	4,5 ml	6 ml	7,5 ml	15 ml	30 ml	45 ml	60 ml
4 litri	4 ml	6 ml	8 ml	10 ml	20 ml	40 ml	60 ml	80 ml
5 litri	5 ml	7,5 ml	10 ml	12,5 ml	25 ml	50 ml	75 ml	100 ml
10 litri	10 ml	15 ml	20 ml	25 ml	50 ml	100 ml	150 ml	200 ml
12 litri	12 ml	18 ml	24 ml	30 ml	60 ml	120 ml	180 ml	240 ml

Ugelli per lo SPRUZZATORE A SPALLA A BATTERIA

IT

Applicazione	N° art.	Tipo di ugello	Denominazione	Angolo di spruzzatura	Pressione d'esercizio	Quantità di liquido prodotta	Materiale	Nota
Insetticida	725830.0000	Ugello a cono vuoto	G-H 49-55	55°	3,0 bar	650ml/min	ottone	gocce di medie dimensioni, adatto per il trattamento di arbusti e cespugli
Fungicida	725830.0000	Ugello a cono vuoto	G-H 49-55	55°	3,0 bar	650ml/min	ottone	gocce di medie dimensioni, adatto per il trattamento di arbusti e cespugli
Diserbante	730404.0000	Ugello a ventaglio	8003	80°	2,0 bar	950ml/min	plastica	gocce più grossolane, ridotta dispersione, adatto per trattare superfici
Disinfezione*	532430.0000	Ugello a ventaglio	8001	80°	4,6 bar	490ml/min	ottone	gocce sottili, adatte per la disinfezione di superfici *** Non incluso nella fornitura**

7.2 Inserire la batteria

Illustrazioni 7 – 8

7 Aprire lo sportello del vano batteria **(F)**. Assicurarsi che i contatti sull'apparecchio e sulla batteria siano asciutti durante l'inserimento della batteria.

8 Inserire la batteria carica nell'adattatore come in figura fino ad udire un “clic“ udibile.

7.3 Adattare correttamente al corpo la tracolla e la cinghia subaddominale

Illustrazioni 9 – 12

L’apparecchio è dotato di due spallacci imbottiti **(Q)**, due cinghie subaddominali imbottite **(M)** e una cinghia toracicat **(O)** regolabili in lunghezza.

Per una distribuzione ottimale del carico e lavorare senza affaticarsi, indossare l’apparecchio parallelo alla colonna vertebrale.

9 Posizionare l’apparecchio sulla schiena come in figura. Agganciare la cinghia toracica **(O)** e regolare l’altezza e la larghezza come in figura.

10 Se la cinghia toracica **(O)** fosse ancora troppo alta, è possibile abbassarla ulteriormente con l’ausilio della fibbia posta sopra lo spallaccio **(Q)**. Quindi regolare l’altezza dello SPRUZZATORE A SPALLA A BATTERIA regolando lo spallaccio **(Q)** agendo sulle alette inferiori in modo che i pad siano ben appoggiati alla parte bassa della schiena.

11 A questo punto agganciare la cinghia subaddominale **(M)** e legare stretto come in figura. Assicurarsi che l’imbottitura sia stabile in posizione sulla parte inferiore della schiena.

12 Ora l’apparecchio dovrebbe essere parallelo alla schiena e il peso ricadere principalmente sul bacino. Stabilizzare gli spallacci e/o la cinghia subaddominale in modo da impedirne il ribaltamento.

AVVISO!

Gli spallacci servono SOLO a stabilizzare lo SPRUZZATORE A SPALLA A BATTERIA. Il carico ricade principalmente sulle cinghie subaddominali

7.4 Nebulizzazione

Illustrazioni 13 – 16

AVVERTENZA

Nel maneggiare il nebulizzatore e i prodotti fitosanitari possono insorgere dei pericoli che causano eventualmente lesioni. Pertanto è assolutamente necessario osservare le avvertenze per la sicurezza/le misure protettive dei produttori dei prodotti fitosanitari e le seguenti avvertenze per la sicurezza:

- Mettere in funzione l’apparecchio solo se si trova in posizione verticale e se è ben appoggiato alla schiena.

13 **Accendere l’apparecchio con l’interruttore a bilico ON/OFF (D) “I“.** In questo modo la linea di nebulizzazione **(G)** si riempie di prodotto fitosanitario e si ottiene la pressione d’esercizio necessaria per la nebulizzazione. Mandando verso il basso la leva di comando che si trova sulla valvola a chiusura rapida **(H)** viene attivata la nebulizzazione. Rilasciando la leva di azionamento si ottiene un'interruzione immediata.

AVVISO!

Alla prima messa in funzione, le linee di nebulizzazione del sistema non sono ancora piene; potrebbero volerci all’incirca 10 secondi con la leva di azionamento premuta prima che il liquido inizi a fuoriuscire.

CAUTELA

14 Fare attenzione alla direzione del vento! Non nebulizzare controvento. Durante la nebulizzazione fare attenzione che gli oggetti vengano bagnati in modo omogeneo. Evitare la dispersione su superfici adiacenti.

15 Distanza dell'ugello dall'oggetto da nebulizzare:
- Applicazione Insetticida / fungicida Ugello a cono cavo Distanza dalla pianta / arbusto 40 – 50 cm.
- Applicazione Ugello a ventaglio Diserbante Distanza dal terreno 50 cm, (larghezza spruzzo sul terreno 84 cm).

16 In caso di interruzioni o pause di lavoro, agganciare il tubo di nebulizzazione all’apparecchio.

7.5 Indicazione di stato dell'accumulatore

Illustrazione 17

17 L'apparecchio è dotato di un indicatore stato di carica **(E)** che mostra, in percentuale, la capacità residua della batteria. L'indicatore stato di carica della batteria **(E)** si compone di 4 indicatori [4 LED verdi].

Potenza dell'accumulatore (Icona della batteria):

Riserva ≤ 30% ≤ 60% 100%

IT

AVVISO!

In rari casi, dopo la rimozione e il successivo reinserimento dell'accumulatore, l'indicazione di stato **(E)** potrebbe mostrare una potenza superiore rispetto a prima della rimozione. Il motivo è che nell'apparecchio è stata memorizzata l'ultima potenza dell'accumulatore durante l'esercizio.

Dopo avere estratto e reinserito l'accumulatore nell'apparecchio, la potenza viene rimisurata e di conseguenza potrebbe presentare una potenza superiore.

8 Messa fuori servizio e stoccaggio

8.1 Messa fuori servizio

Illustrazione 18

18 Mettere fuori servizio l'apparecchio portando l'interruttore a leva ON/OFF **(D)** su "0" e spegnendo completamente l'apparecchio.

ATTENZIONE

Pericolo di danni per un uso improprio dell'apparecchio! Per questo motivo, attenersi alle indicazioni di sicurezza di seguito riportate:

- Per evitare che l'accumulatore si scarichi, staccarlo dall'apparecchio se si prevedono tempi d'inattività prolungati. Per questo staccare l'accumulatore dall'adattatore.

8.2 Svuotamento e pulizia

Illustrazioni 19 – 21

AVVERTENZA

Pericolo per la salute dovuto a liquido che fuoriesce! Attenersi alle avvertenze di sicurezza riportate nel presente manuale. Durante lo smaltimento delle quantità residue, attenersi alle norme vigenti e alle disposizioni del produttore delle sostanze in questione.

19 – 21 Lavare accuratamente con acqua (risciacquare più volte) il nebulizzatore e il sistema di tubo flessibile dopo ogni utilizzo, azionando più volte la pompa e tirando la leva di azionamento sulla valvola a chiusura rapida. Raccogliere il liquido residuo e, come già descritto in precedenza, distribuirlo sulla coltivazione diluito 1:10. Fare asciugare il nebulizzatore tenendolo aperto, possibilmente sospeso, con l'apertura rivolta verso il basso.

ATTENZIONE

Pericolo di danni per un uso improprio dello SPRUZZATORE A SPALLA A BATTERIA. Per questo motivo, attenersi alle indicazioni di sicurezza di seguito riportate:

- Togliere l'accumulatore prima di ogni pulizia. Non immergere lo SPRUZZATORE A SPALLA A BATTERIA nell'acqua o spruzzarlo o lavarlo con acqua. L'apparecchio deve essere protetto dal bagnato.
- Pulire l'apparecchio dall'esterno con un panno umido o una spazzola morbida. Non utilizzare detergenti aggressivi o abrasivi.

8.3 Stoccaggio

Illustrazioni 22 – 25

AVVERTENZA

Nel maneggiare il nebulizzatore e i prodotti fitosanitari possono insorgere dei pericoli che causano eventualmente lesioni. Conservare sia il nebulizzatore sia le sostanze da spruzzare lontano dalla portata dei bambini.

- Svuotare e pulire l'apparecchio seguendo le indicazioni del capitolo 8.2.

22 – 25 Svitare il coperchio del serbatoio – agganciare il tubo di nebulizzazione alla sua sede – conservare l'apparecchio asciutto e lontano dal gelo.

8.3.1 Corretta conservazione di accumulatore e caricatore

Rispettare tassativamente anche le "Prescrizioni di sicurezza per l'uso del caricatore e dell'accumulatore" al capitolo "Prescrizioni di sicurezza importanti".

ATTENZIONE

Pericolo di danni per un uso improprio dell'apparecchio! Un accumulatore non dovrebbe essere conservato vuoto. L'autoscarica, sebbene ridotta, può danneggiare irreparabilmente l'accumulatore se questo viene conservato a lungo vuoto. Per questo rispettare le seguenti istruzioni per i casi di inattività prolungata (ad es. nei mesi invernali):

- conservare l'accumulatore con un livello di carica di circa il 40-60%.
- conservare l'accumulatore a parte in un luogo asciutto, sopra il livello suolo, chiuso, protetto dal gelo, a temperature comprese tra 0°C e +45°C. Alla temperatura di stoccaggio di +15°C l'autoscarica e l'invecchiamento chimico sono ridotti al minimo. Evitare l'irradiazione solare diretta.
- qualora l'accumulatore non venisse più utilizzato per un periodo di oltre 6 mesi, verificare la condizione di carica dell'unità di carica con l'ausilio della spia di stato. Ricaricare eventualmente l'accumulatore a ca. il 40 - 60 % di capacità.

8.4 Manutenzione

- Attenersi alle norme aziendali sulla sicurezza sul luogo di lavoro, nonché alle norme nazionali vigenti in materia.
- Spalmare regolarmente le guarnizioni con grasso al silicone GLORIA.
- Fare eseguire le riparazioni soltanto dai centri di assistenza GLORIA.
- In caso di riparazioni utilizzare soltanto pezzi di ricambio originali GLORIA (vedere il negozio ricambi GLORIA all'indirizzo **https://shop.gloriagarten.de**).
- Per ulteriori accessori consultare il sito **www.gloriagarten.de**

8.4.1 Lavaggio del tubetto filtrante nella valvola a chiusura rapida o nell'apparecchio

Illustrazioni 26 – 28

AVVERTENZA

Durante il lavaggio del tubetto filtrante possono insorgere dei pericoli che potrebbero causare lesioni. Indossare guanti di protezione ed eventualmente indumenti protettivi.

- Spegnere l'apparecchio.
- Per questo motivo, scaricare completamente la pressione dal tubo flessibile tirando **(G)**, anche a nebulizzatore vuoto, la leva di azionamento che si trova sulla valvola a chiusura rapidal **(H)** e distribuendo l'eventuale liquido residuo nel sistema sulla coltivazione.
- Lubrificare regolarmente con grasso privo di resina e di acidi l'anello di tenuta del coperchio del serbatoio e tutte le altre parti mobili.
- In caso di riparazioni utilizzare soltanto pezzi di ricambio originali (**https://shop.gloriagarten.de**).
- Fare eseguire le riparazioni soltanto dai centri di assistenza GLORIA.

26 Tubetto filtrante nella valvola a chiusura rapida

- Svitare il giunto a vite dalla valvola a chiusura rapida e toglierlo insieme al filtro dalla valvola a chiusura rapida. Svitare il tubetto filtrante dal giunto a vite e lavarlo accuratamente con acqua. Dopo il lavaggio procedere al montaggio seguendo l'ordine inverso. Serrare a mano tutti i collegamenti a vite.

27 – 28 Filtro nell'apparecchio

- Svitare il coperchio del serbatoio, togliere il filtro nell'apparecchio dalla base come in figura e pulire accuratamente con acqua. Dopo il lavaggio procedere al montaggio seguendo l'ordine inverso. Serrare a mano tutti i collegamenti a vite.

8.4.2 Controllo degli ugelli

Gli ugelli sono soggetti a usura e si otturano. Minimo ogni due mesi fare il seguente controllo:

- Rabboccare acqua nell'apparecchio e spruzzare per 1 minuto in un recipiente.
- Pesare la quantità di acqua prodotta e confrontarne il valore con quello indicato nella tabella del capitolo 7.1 "Selezione degli ugelli".
- Scostamento max. +/- 10 %
- Scostamento > -10 %: Pulire l'ugello / pulire il filtro
- Scostamento > +10 %: Cambiare l'ugello

9 Problemi con l'apparecchio

Anomalia	Causa	Eliminazione
L'apparecchio non parte	Accumulatore non inserito correttamente	Inserire l'accumulatore nel supporto fino all'innesto
	Potenza dell'accumulatore troppo bassa	Caricare l'accumulatore
	Accumulatore difettoso	Sostituire l'accumulatore!
	Accumulatore surriscaldato	Far raffreddare l'accumulatore
Impossibile ricaricare la batteria	Guasto al connettore del caricatore	Sostituire il caricatore
	Batteria non inserita correttamente nel caricatore	Batteria inserita correttamente nel caricatore
	Batteria/caricatore difettosi	Sostituire batteria/caricatore
Spegnere l'apparecchio dopo un prolungato utilizzo nel campo di carico più elevato	La protezione contro il sovraccarico ha disattivato l'apparecchio	Spegnere e riavviare l'apparecchio con il tasto ON/OFF
Spegnere l'apparecchio dopo un prolungato utilizzo nel campo di carico più elevato o in presenza di una temperatura esterna elevata	Batteria surriscaldata, la protezione termica ha spento l'apparecchio	Lasciar raffreddare l'apparecchio, quindi riavviarlo
L'apparecchio si spegne durante l'uso	Batteria scarica, la protezione contro la bassa tensione ha spento l'apparecchio	Caricare la batteria oppure inserire una batteria carica
Il nebulizzatore perde sul giunto a vite	Tubo flessibile allentato	Stringere il dado ed eseguire una prova a pressione con l'acqua
La nebulizzazione dell'ugello non è a posto	Ugello in parte otturato	Pulire tubetto filtrante, filtro nell'apparecchio e ugello (vedere Ill. **26** - **28**)
	Tubetto filtrante nella valvola a chiusura rapida o filtro nel serbatoio sporchi	
L'apparecchio è in funzione, ma non spruzza	La pompa deve pompare liquido nel tubo flessibile	Accendere l'apparecchio e attendere almeno 10 secondi con valvola a chiusura rapida aperta

10 Smaltimento e questioni legali

10.1 Tutela dell'ambiente e smaltimento

- Questo simbolo sul prodotto, sulle istruzioni per l'uso o sull'imballaggio indicano che il prodotto alla fine del ciclo di vita non può essere smaltito con i normali rifiuti domestici.
- **Non gettare gli utensili elettrici nei rifiuti domestici!** Secondo la direttiva 2012/19/CE sui rifiuti di apparecchiature elettriche ed elettroniche e l'applicazione nel diritto nazionale, gli elettroutensili usati devono venire raccolti separatamente e avviati al recupero. Alternativa di riciclaggio alla richiesta di restituzione: Il proprietario dell'apparecchio elettrico è tenuto in alternativa, invece della restituzione, a collaborare in modo che lo smaltimento venga eseguito correttamente in caso ceda l'apparecchio. L'apparecchio vecchio può anche venire consegnato a un centro di raccolta che provvede poi allo smaltimento secondo le norme nazionali sul riciclaggio e sui rifiuti.

Non ne sono interessati gli accessori e i mezzi ausiliari senza elementi elettrici forniti insieme ai vecchi apparecchi.

- L'accumulatore agli ioni di litio deve essere smaltito separatamente rispetto agli altri componenti dell'apparecchio.

AVVISO!

- Rivolgersi alla propria amministrazione comunale per chiedere qual è il centro di smaltimento competente.

10.2 Smaltimento dell´accumulatore

La legge impone all'utente, ovvero all'azienda di smaltimento, ad es. i centri di raccolta comunali, di smaltire le batterie e gli accumulatori usati come rifiuti speciali.

CAUTELA

PERICOLO DI LESIONI PER ACCUMULATORI GUASTI O CON PERDITE!
L'accumulatore utilizzato contiene sostanze che possono causare lesioni se vengono a contatto con la pelle o inalate. Se nel proprio apparecchio si trova un accumulatore che perde, rimuoverlo dall'apparecchio solo utilizzando i guanti protettivi, metterlo in un recipiente chiuso e provvedere allo smaltimento secondo le norme.

- Conformemente alla direttiva europea 2013/56/EU gli accumulatori/batterie devono essere raccolti separatamente e quindi smaltiti presso un centro di riciclaggio autorizzato secondo le norme per la protezione ambientale.

Lo smaltimento può essere effettuato:

– tramite il negozio specializzato

– tramite un centro di ritiro con marchio GRS

– presso un container per rifiuti speciali messo appositamente a disposizione del comune.

Per ulteriori informazioni relative allo smaltimento, rivolgersi al proprio comune o all'amministrazione cittadina.

10.3 Trasporto dell'accumulatore

- Le batterie al litio contenute sono soggette ai requisiti di legge relativi a merci pericolose. Le batterie possono essere trasportate su strada tramite l'utente senza ulteriori precauzioni. In caso di spedizione tramite terzi (ad es. per via aerea o tramite spedizioniere), andranno rispettati specifici requisiti relativi d'imballaggio e contrassegnatura. Inviare le batterie soltanto se la relativa carcassa non è danneggiata. Coprire con nastro adesivo i contatti scoperti ed imballare la batteria in modo che non possa spostarsi nell'imballaggio. Andranno altresì rispettate eventuali ulteriori norme nazionali complementari.

  Assicurati di osservare le informazioni sotto:
  www.gloriagarten.de/returns

10.4 Smaltimento dell'imballaggio

- I materiali di imballaggio sono stati selezionati secondo principi ecocompatibili e sono quindi riciclabili. Il reinserimento degli imballaggi nel circuito dei materiali consente di risparmiare materie prime e di ridurre le spese di smaltimento.
- Smaltire gli imballaggi non più necessari secondo le disposizioni vigenti.

11 Accessori / Ricambi

– 729101.0000 ioni di litio batterie 2,5Ah (BOSCH PBA 18V 2.5Ah)
– 729102.0000 ioni di litio batterie 4,0Ah (BOSCH PBA 18V 4.0Ah)[1)]
– 729103.0000 Caricatore rapido (BOSCH AL 1830CV)

IT

Altri accumulatori della ditta BOSCH

– BOSCH AKKU POWER FOR ALL 18V 1,5Ah, Typ: PBA 18V 1.5Ah W-A
– BOSCH AKKU POWER FOR ALL 18V 2,0Ah, Typ: PBA 18V 2.0Ah W-A
– BOSCH AKKU POWER FOR ALL 18V 3,0Ah, Typ: PBA 18V 3.0Ah W-B
– BOSCH AKKU POWER FOR ALL 18V 5,0Ah, Typ: PBA 18V 5.0Ah[1)] W-C
– BOSCH AKKU POWER FOR ALL 18V 6,0Ah, Typ: PBA 18V 6.0Ah[1)] W-C

Per maggiori accessori, fare riferimento a
www.gloriagarten.de
nonché nel nostro negozio
https://shop.gloria-garten.com/de/

12 Garanzia

Nell'ambito delle condizioni di garanzia, GLORIA concede una garanzia di 24 mesi sui propri prodotti (www.gloriagarten.de).

Questo non va a intaccare le rivendicazioni legali nei confronti del venditore.

Con riserva di modifiche tecniche!

GLORIA®
Geräte für Haus und Garten

22 PAP
FR IT: Raccolta Carta

979 866 (1) - 00 20722

GLORIA Haus-und Gartengeräte GmbH
Därmannsbusch 7
58456 Witten • GERMANY
Tel.: ++49 (0) 2302-700 0
Fax: ++49 (0) 2302-700 46

SERVICE-HOTLINE

✆ +49 (0) 180 / 55 899 09*

(* 14 Cent/min. für Anrufe aus dem deutschen Festnetz)

e-mail: service@gloria-garten.com
Internet: www.gloriagarten.de